INDUSTRIESAUGER FÜR ÖL UND SPÄNE

FROG

INDUSTRIESAUGER FÜR ÖL UND SPÄNE

POTENZA
2,6 kW - 3,5 HP

APPLICAZIONE
Gemischte Öle und Schmierstoffe Späne

VANTAGGI

- Filtern und Wiederverwenden von Schmier- und Schneidölen
- Vereinfachte Flüssigkeitssammlung und Spänemanagement
- Reduziert Wartung und Ausfallzeiten von Produktionsmaschinen
- Robuste Konstruktion aus lackiertem Stahl

HIGHLIGHTS

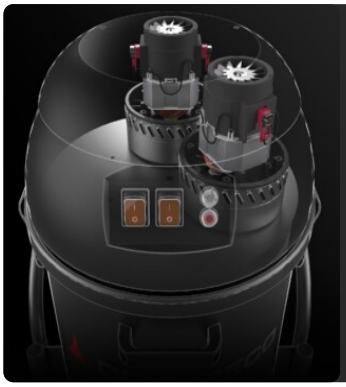

ABSAUGEINHEIT

Die Absaugung wird von zwei By-Pass-Motoren geliefert, die über unabhängige Schalter gesteuert werden, sodass der Bediener die Absaugleistung kontrollieren kann. Die Motoren befinden sich in einem robusten Gehäuse mit einer isolierenden Schaumschicht, um einen niedrigen Geräuschpegel zu gewährleisten.

FILTEREINHEIT

Die gesammelte Flüssigkeit durchläuft einen waschbaren PPL-Filter mit einer Effizienz von 150µ und einem Siebkorb, der die Späne auffängt und deren Entsorgung erleichtert. Auf diese Weise können auch die kleinsten Feststoffpartikel getrennt werden, sodass die gefilterte Flüssigkeit wiederverwendbar ist.

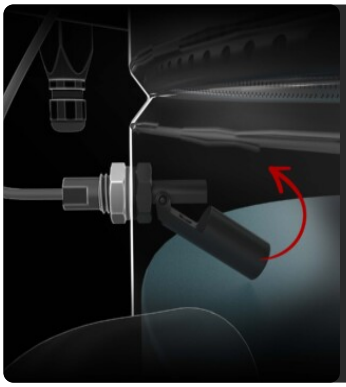

SICHERHEITS-SCHWIMMER

Eine elektrische Füllstandssonde unterbricht sofort die Absaugung, wenn die Flüssigkeit einen bestimmten Füllstand im Behälter überschreitet und schützt so die Absauganlage.

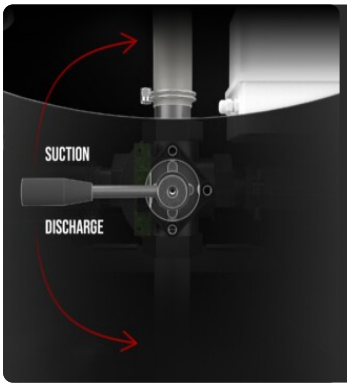

FLÜSSIGKEITS ENTLEERUNGS SYSTEM

Ein praktischer Hebel an der Rückseite des Staubsaugers ermöglicht ein schnelles Umschalten zwischen Saugen und Entleeren des Behälters. Das Rückstromsystem nutzt die Abluft der Turbine und sorgt für einen effizienten und schnellen Betrieb.

TECHNISCHE DATEN

MOTORE

Tipologie	By-pass
Potenza	2,6 kW - 3,5 HP
Frequenza	50/60 Hz
Voltaggio	230 V
Vuoto in continuo	250 mBar
Massima portata d'aria	380 m3/h
Livello di rumorosità	70 dB(A)

MACCHINA

Bocca aspirante	50 Ø mm
Sistema di raccolta	Stahlbehälter
Capacità solido	40 lt
Capacità liquido	130 lt
Sistema di scarico liquidi	Entleerung durch
Tempo di aspirazione	130/30 lt/sec
Tempo di scarico	130/50 lt/sec
Dimensioni	700 x 1180 mm
Altezza	1320 mm
Peso	97 Kg
Separazione solido	Gegitterter Korb

FILTRAZIONE

Tipologia filtro primario	Sack
Media	Polypropylen 150µm

DOTAZIONI

P12352 ÖL & SPÄNE KIT
Basis-Kit mit Zubehör für Öl & Späne-Industriesauger, Durchmesser: 50 mm

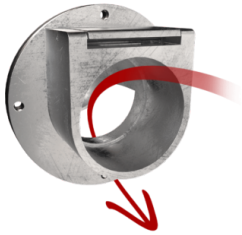

ABWEISER
Interner Ablenker zum Schutz des Filters

ÖLPATRONE
Anti-Öl-Patrone zum Schutz des Motors

ABFLUSSROHR FÜR FLÜSSIGKEITEN

SCHLAUCH MIT ENTLADEPISTOLE

ELEKTRISCHER SCHWIMMER
System zur automatischen Unterbrechung der Absaugung bei Erreichen des maximalen Füllstands

SHUKO-STECKER

VAKUUMMETER
Vakuummeter zur Signalisierung, wenn der Filter verstopft ist oder ausgetauscht werden muss

STROMKABEL

RAD MIT BREMSE
Nicht spurtreues Rad mit integrierter Bremse

RÄDER
Schwenkbares, spurloses Rad

STAHLKONSTRUKTION
Robuste Konstruktion aus lackiertem Industriestahl

OPTIONEN

STRUKTUR UND OPTIONEN

60 HZ

60 HZ
Verfügbar in der 60Hz-Version

GX
Edelstahl Behälter AISI 304 (V2A) und Gehäuse

PUMP
Ablaufpumpe

ZEUG

P12354
ÖL UND SPÄNE KIT PRO Ø 40MM
Komplett-Kit mit Zubehör für Öl- & Späne-Industriesauger, Durchmesser: 50 mm

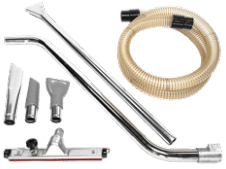

P12355
ÖL UND SPÄNE KIT PRO Ø 50MM
Komplett-Kit mit Zubehör für Öl- & Späne-Industriesauger, Durchmesser: 50 mm

P12351
ÖL & SPÄNE KIT Ø 40MM.
Basis-Kit mit Zubehör für Öl- & Späne-Industriesauger, Durchmesser: 40 mm

P12352
ÖL & SPÄNE KIT Ø 50MM.
Basis-Kit mit Zubehör für Öl- & Späne-Industriesauger, Durchmesser: 50 mm