INDUSTRIESAUGER FÜR ÖL UND SPÄNE

CLEAN OIL T

INDUSTRIESAUGER FÜR ÖL UND SPÄNE

Guarda il video!

POTENZA
3 kW - 4 HP

APPLICAZIONE
Gemischte Öle und Schmierstoffe Späne

VANTAGGI

- Filterung und Wiederverwendung von Schmier- und Schneidölen
- Leistungsstarke Seitenkanalturbine mit Strömungsumkehr für das Ansaugen und Ableiten von Flüssigkeiten
- Vereinfachte Flüssigkeitssammlung und Spänemanagement
- Robuste Konstruktion aus lackiertem Stahl

HIGHLIGHTS

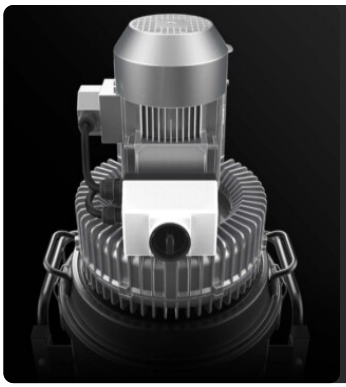

ABSAUGEINHEIT

Die Absauganlage ist eine Seitenkanalverdichter mit direkter Kupplung zwischen Motor und Laufrad. Die Turbine ist mit einem Sicherheitsventil ausgestattet, das einen kontinuierlichen, wartungsfreien Betrieb gewährleistet. Die Turbine ist standardmäßig mit einem Metallschalldämpfer ausgestattet, der einen niedrigen Geräuschpegel gewährleistet.

FILTEREINHEIT

Die gesammelte Flüssigkeit durchläuft einen waschbaren PPL-Filter mit einer Effizienz von 150µ und einem Siebkorb, der die Späne auffängt und deren Entsorgung erleichtert. Auf diese Weise können auch die kleinsten Feststoffpartikel getrennt werden, sodass die gefilterte Flüssigkeit wiederverwendbar ist.

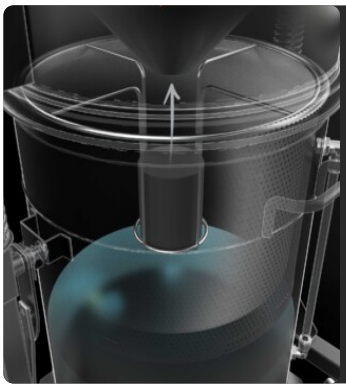

SICHERHEITS-SCHWIMMER

Ein Schwimmerschalter unterbricht sofort die Absaugung, wenn die Flüssigkeit einen bestimmten Füllstand des Behälters überschreitet und schützt so die Absauganlage.

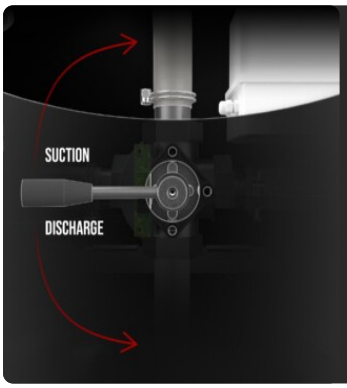

FLÜSSIGKEITS ENTLEERUNGS SYSTEM

Ein praktischer Hebel an der Rückseite des Staubsaugers ermöglicht ein schnelles Umschalten zwischen Saugen und Entleeren des Behälters. Das Rückstromsystem nutzt die Abluft der Turbine und sorgt für einen effizienten und schnellen Betrieb.

TECHNISCHE DATEN

MOTORE

Tipologie	Seitenkanalturbine
Potenza	3 kW - 4 HP
Frequenza	50/60 Hz
Voltaggio	400 V
Vuoto in continuo	250 mBar
Massima portata d'aria	350 m3/h
Livello di rumorosità	78 dB(A)

MACCHINA

Bocca aspirante	50 Ø mm
Sistema di raccolta	Stahlbehälter
Capacità solido	50 lt
Capacità liquido	100 lt
Sistema di scarico liquidi	Entleerung durch
Tempo di aspirazione	100/26 lt/sec
Tempo di scarico	100/92 lt/sec
Dimensioni	840 X 710 mm
Altezza	1620 mm
Peso	78 Kg
Separazione solido	Gegitterter Korb

FILTRAZIONE

Tipologia filtro primario	Sack
Media	Polypropylen 150µm

DOTAZIONI

ÖLPATRONE
Anti-Öl-Patrone zum Schutz des Motors

FLÜSSIGKEITSSTANDANZEIGE

STROMKABEL

SCHLAUCH MIT ENTLADEPISTOLE

SCHIEBEGRIFF

4-POLIGER INDUSTRIESTECKER

SCHLAUCHHAKEN

VAKUUMMETER
Vakuummeter zur Signalisierung, wenn der Filter verstopft ist oder ausgetauscht werden muss

RAD MIT BREMSE
Nicht spurtreues Rad mit integrierter Bremse

RÄDER
Schwenkbares, spurloses Rad

STAHLKONSTRUKTION
Robuste Konstruktion aus lackiertem Industriestahl

GB
Metalgitter Korb

FLT
Schwimmer

OPTIONEN

STRUKTUR UND OPTIONEN

BX
Edelstahl Behälter AISI 304 (V2A)

ZEUG

P12354
ÖL UND SPÄNE KIT PRO Ø 40MM
Komplett-Kit mit Zubehör für Öl- & Späne-Industriesauger, Durchmesser: 50 mm

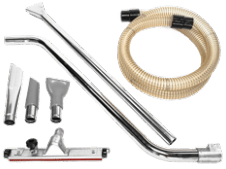

P12355
ÖL UND SPÄNE KIT PRO Ø 50MM
Komplett-Kit mit Zubehör für Öl- & Späne-Industriesauger, Durchmesser: 50 mm

P12351
ÖL & SPÄNE KIT Ø 40MM.
Basis-Kit mit Zubehör für Öl- & Späne-Industriesauger, Durchmesser: 40 mm

P12352
ÖL & SPÄNE KIT Ø 50MM.
Basis-Kit mit Zubehör für Öl- & Späne-Industriesauger, Durchmesser: 50 mm