INDUSTRIESAUGER FÜR ÖL UND SPÄNE

# RAM OIL 1000 AV

## INDUSTRIESAUGER FÜR SCHLÄMME UND SCHLAMM

**POTENZA**
5,5 kW - 7,5 HP

**APPLICAZIONE**
Schlamm und Klärschlamm

## VANTAGGI

- Filtern und Wiederverwenden von Schmier- und Schneidölen
- Gleichzeitiges Absaugen und Ableiten von Flüssigkeiten möglich
- Vereinfachte Flüssigkeitsaufnahme und Spänemanagement
- Robuste Konstruktion aus lackiertem Stahl

## HIGHLIGHTS

### ABSAUGEINHEIT

Die Saugeinheit ist eine Drehschieberpumpe mit einem speziellen Ansaugsystem, das ein Vakuum von 900 mBar erzeugt. Bei diesem speziellen Modell ist die Pumpe direkt mit dem Elektromotor verbunden. Das System ist mit einem Sicherheitsventil ausgestattet, das ein sicheres kontinuierliches Arbeiten gewährleistet.

### FILTEREINHEIT

Die gesammelte Flüssigkeit durchläuft einen waschbaren PPL-Filter mit einer Effizienz von 150µ und einem Siebkorb, der die Späne auffängt und deren Entsorgung erleichtert. Auf diese Weise können auch die kleinsten Feststoffpartikel getrennt werden, sodass die gefilterte Flüssigkeit wiederverwendbar ist.

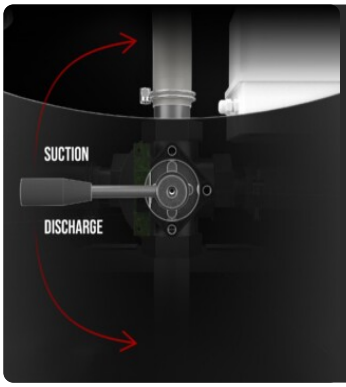


### FLÜSSIGKEITS ENTLEERUNGS SYSTEM

Ein praktischer Hebel an der Rückseite des Staubsaugers ermöglicht ein schnelles Umschalten zwischen Saugen und Entleeren des Behälters. Das Rückstromsystem nutzt die Abluft der Turbine und sorgt für einen effizienten und schnellen Betrieb.

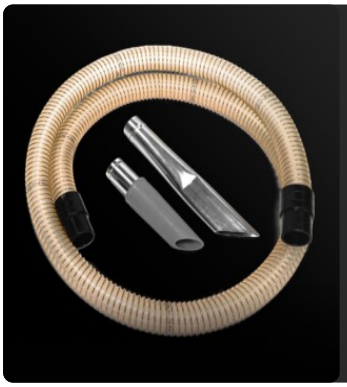

### ZUBEHÖRSET ENTHALTEN

Ein komplettes und funktionelles Zubehörset gehört zur Standardausrüstung des Staubsaugers

## TECHNISCHE DATEN

### MOTORE

| | |
|---|---|
| **Tipologie** | Drehkolbenpumpe |
| **Potenza** | 5,5 kW - 7,5 HP |
| **Frequenza** | 50/60 Hz |
| **Voltaggio** | 400 V |
| **Vuoto in continuo** | 800 mBar |
| **Massima portata d'aria** | 300 m3/h |
| **Classe di isolamento** | 55 \| F IP |
| **Livello di rumorosità** | 82 dB(A) |

### MACCHINA

| | |
|---|---|
| **Bocca aspirante** | 50 Ø mm |
| **Sistema di raccolta** | Stahlbehälter |
| **Capacità solido** | 40 lt |
| **Capacità liquido** | 1000 lt |
| **Sistema di scarico liquidi** | Entleerung durch |
| **Tempo di aspirazione** | 1000/220 lt/sec |
| **Tempo di scarico** | 1000/240 lt/sec |
| **Dimensioni** | 940 X 1650 mm |
| **Altezza** | 1880 mm |
| **Peso** | 460 Kg |
| **Separazione solido** | Gegitterter Korb |

### FILTRAZIONE

| | |
|---|---|
| **Tipologia filtro primario** | Sack |
| **Media** | Polypropylen 150µm |

# DOTAZIONI

### P12352 ÖL & SPÄNE KIT
Basis-Kit mit Zubehör für Öl & Späne-Industriesauger, Durchmesser: 50 mm

### ÖLPATRONE
Anti-Öl-Patrone zum Schutz des Motors

### SCHLAUCH MIT ENTLADEPISTOLE

### 4-POLIGER INDUSTRIESTECKER

### SCHLAUCHHAKEN

### STROMKABEL

### RAD MIT BREMSE
Nicht spurtreues Rad mit integrierter Bremse

### RÄDER
Schwenkbares, spurloses Rad

### STAHLKONSTRUKTION
Robuste Konstruktion aus lackiertem Industriestahl

# OPTIONEN

## STRUKTUR UND OPTIONEN

60 HZ

### 60 HZ
Verfügbar in der 60Hz-Version

### BIS - INSPEKTIONSKLAPPE
Klappe für Inspektion und Wartung des Staubsaugers

# ZEUG

### P12355
**ÖL UND SPÄNE KIT PRO Ø 50MM**
Komplett-Kit mit Zubehör für Öl- & Späne-Industriesauger, Durchmesser: 50 mm