DÉPOUSSIÉREURS INDUSTRIELS

DF 075

DÉPOUSSIÉREUR INDUSTRIEL

Guarda il video!

POTENZA
0,75 kW - 1 HP

APPLICAZIONE
Poussières volatiles et en suspension

CAPACITA'
65Lt

VANTAGGI

- Débits d'air très élevés pour les poussières en suspension
- Construction robuste en acier peint
- Capacité de filtration et efficacité élevées
- Bras d'aspiration disponible (également Atex)

HIGHLIGHTS

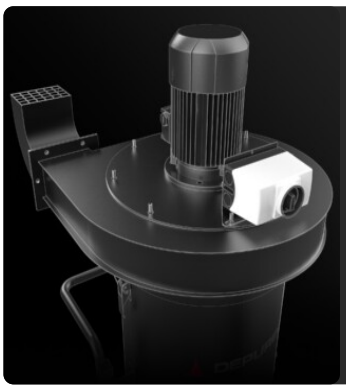

UNITÉ D'ASPIRATION

L'aspiration est générée par un ventilateur électrique spécialement conçu pour assurer le meilleur débit d'air tout en maintenant un bon niveau de vide.

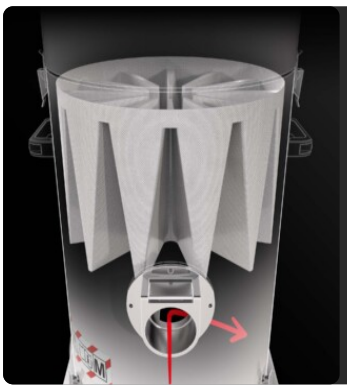

UNITÉ DE FILTRATION

La matière aspirée est déviée par un déflecteur protégeant le filtre principal. La filtration est assurée par un filtre en étoile en polyester de classe M (efficacité de filtration de 1 micron) avec une surface filtrante élevée, qui garantit le passage de l'air même avec un filtre sale.

SYSTÈME DE NETTOYAGE DE FILTRE

Un secoueur de filtre manuel ergonomique permet de nettoyer facilement et rapidement le filtre, en éliminant la poussière et les débris de sa surface.

UNITÉ DE COLLECTE

Le matériau est recueilli à l'intérieur d'un conteneur peint, muni d'une poignée permettant de le libérer. Grâce à ses 4 solides roues pivotantes, le conteneur peut être facilement déplacé et le matériau collecté peut être éliminé.

DONNÉES TECHNIQUES

MOTORE

Tipologie	ventilateur électrique
Potenza	0,75 kW - 1 HP
Frequenza	50/60 Hz
Voltaggio	400 V
Massimo vuoto mmH2O	185 | 200 | 180 mmH2O
Livello depressione statica	180 | 192 | 170 mmH2O
Massima portata d'aria	300 | 600 | 800 m3/h
Classe di isolamento	55 | F IP
Livello di rumorosità	70 dB(A)

MACCHINA

Bocca aspirante	70 | 100 | 120 Ø mm
Sistema di raccolta	Cuve en acier
Capacità	65 Lt
Dimensioni	660 x 800 mm
Altezza	1630 mm
Peso	110 Kg

FILTRAZIONE

Tipologia filtro primario	Étoile
Superficie filtrante	24000 cm2
Classe filtrazione EN 60335-2-69	M
Media	Polyester
Sistema Pulizia filtro	Manuel

DOTAZIONI

POIGNÉE DE POUSSÉE

PRISE
Prise industrielle à 4 broches

CÂBLE D'ALIMENTATION

ROUE AVEC FREIN
Roue non marquante avec frein intégré

ROUES
Roues pivotantes non marquantes

CONSTRUCTION EN ACIER
Construction robuste en acier industriel

OPTIONS

SYSTÈMES DE NETTOYAGE DE FILTRES DISPONIBLES

SP
Décolmatage cartouches par injection air réseau air comprimé
Filtre antistatique classe M (EN 60335-2-69), 3 cartouches polyester antistatique, 9 m² surface filtrante

SUPPORTS FILTRANTS DISPONIBLES

HEPA 13
Filtre absolu (EN 1822)
35.000 cm² surface filtrante
Filtre antistatique classe H13 (EN 1822)
Fibres de verre

PTFE ANT
Filtre PTFE antistatique (Classe M EN 60335-2-69)

PTFE
Filtre PTFE (Classe M EN 60335-2-69

NOMEX
Filtre résistant 250° Celsius

BFL
Filtre classe M 38.000 cm²

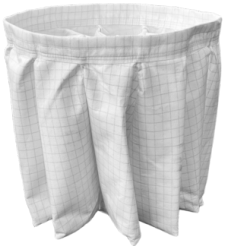

ANT M
Filtre antistatique (Classe M EN 60335-2-69)

ACB
Filtre charbons actifs

STRUCTURE ET OPTIONS

60 HZ
Disponible en version 60Hz

GARANTIE DE 3 ANS
En achetant le filtre de rechange avec l'aspirateur

GRD
Mise à la terre

GX
Chambre et Cuve en acier INOX AISI 304

BX
Cuve en acier INOX AISI 304

100 LT
Cuve 100 lt.

SPARK TRAP
Conçu pour capturer les étincelles produites lors du soudage, du meulage ou du polissage de pièces métalliques

ACCOMPAGNEMENT

P12336

BRAS ASPIRANT Ø 160MM/L 3M

Bras d'aspiration de 160 mm de diamètre divisé en trois parties d'une longueur totale de 3 mètres, équipé d'une hotte articulée et d'u ...

P12300/200

RACCORD CONNEXION FLEXIBLE Ø 200MM

Bride de complement-flexible DN200 pour aspirateurs industriels DF

P12300/180

RACCORDO CONNEXION FLEXIBLE Ø 180MM

Bride de complement-flexible DN180 pour aspirateurs industriels DF

P12300/150

RACCORDO CONNEXION FLEXIBLE Ø 150MM

Bride de complement-flexible DN150 pour aspirateurs industriels DF

P12300/120

RACCORDO CONNEXION FLEXIBLE Ø 120MM

Bride de complement-flexible DN120 pour aspirateurs industriels DF

P12300/100

RACCORDO CONNEXION FLEXIBLE Ø 100MM

Bride de complement-flexible DN100 pour aspirateurs industriels DF

P12334

RACCORD CONNEXION BRAS Ø 160MM

Bride de complement DN160 pour bras aspirants pour aspirateurs industriels DF