ASPIRADORES INDUSTRIALES PARA ACEITE Y VIRUTAS

FROG

ASPIRADOR INDUSTRIAL DE ACEITE Y VIRUTAS

POTENZA
2,6 kW - 3,5 HP

APPLICAZIONE
Mezcla de aceites, lubricantes y virutas

VANTAGGI

- Filtra y reutiliza los aceites lubricantes y de corte
- Reduce el mantenimiento y el tiempo de inactividad de la maquinaria de producción
- Recogida simplificada de fluidos y gestión de virutas
- Robusta construcción de acero pintado

HIGHLIGHTS

UNIDAD DE SUCCIÓN

La succión se realiza mediante 2 motores by-pass controlados por interruptores independientes lo que permite al operario controlar el rendimiento de la succión. Los motores están dentro de una robusta carcasa con una esponja aislante para mantener un bajo nivel de ruido.

UNIDAD DE FILTRACIÓN

El líquido recogido pasa a través de un filtro PPL lavable con una eficacia de 150µ y una cestilla con rejilla, que atrapan las virutas y simplifican su eliminación. De este modo, se pueden separar incluso las partículas sólidas más pequeñas, lo que hace que el líquido filtrado sea apto para su reutilización.

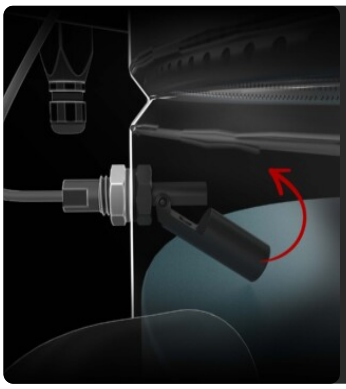

FLOTADOR DE SEGURIDAD

Una sonda de nivel eléctrica interrumpe inmediatamente la aspiración cuando el líquido supera un determinado nivel de llenado en el recipiente, protegiendo la unidad de aspiración.

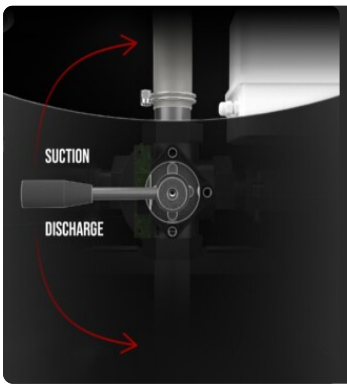

SISTEMA DE DESCARGA DE LÍQUIDO

Una práctica palanca situada en la parte trasera del aspirador permite alternar rápidamente entre la aspiración y el vaciado del contenedor. El sistema de flujo inverso utiliza el aire de escape de la turbina, garantizando un funcionamiento eficaz y rápido.

DATOS TÉCNICOS

MOTORE

Tipologie	By-pass
Potenza	2,6 kW - 3,5 HP
Frequenza	50/60 Hz
Voltaggio	230 V
Vuoto in continuo	250 mBar
Massima portata d'aria	380 m3/h
Livello di rumorosità	70 dB(A)

MACCHINA

Bocca aspirante	50 Ø mm
Sistema di raccolta	Contenedor de acero
Capacità solido	40 lt
Capacità liquido	130 lt
Sistema di scarico liquidi	Inversión del flujo
Tempo di aspirazione	130/30 lt/sec
Tempo di scarico	130/50 lt/sec
Dimensioni	700 x 1180 mm
Altezza	1320 mm
Peso	97 Kg
Separazione solido	Cesta de rejilla

FILTRAZIONE

Tipologia filtro primario	Saco
Media	Polipropileno 150µm

DOTAZIONI

P12352 KIT ACEITE Y VIRUTAS

Kit básico de accesorios específicos para aplicación de aspiración de aceite y virutas de 50 mm de diámetro

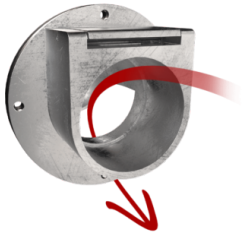

DEFLECTOR

Deflector interno para proteger el filtro

CARTUCHO DE ACEITE

Cartucho antiaceite para protección del motor

TUBO DE DRENAJE DE LÍQUIDOS

MANGUERA CON PISTOLA DE DESCARGA

FLOTADOR ELÉCTRICO

Sistema que detiene automáticamente la aspiración cuando se alcanza el nivel máximo

ENCHUFE TIPO SHUKO

VACUÓMETRO

Vacuómetro para señalar cuando el filtro está obstruido o necesita ser sustituido

CABLE DE ALIMENTACIÓN

RUEDA CON FRENO

Rueda con freno integrado

RUEDAS

Ruedas pivotantes que no dejan marcas

CONSTRUCCIÓN DE ACERO

Robusta construcción industrial de acero pintado

OPCIONES

ESTRUCTURA Y OPCIONES

60 HZ

60 HZ
Disponible en versión de 60 Hz

GX
Cámara y contenedor en acero INOX AISI 304á

PUMP
Bomba para vaciado continuo

Bomba sumergida para descarga continua

FIJACIONES

P12354
KIT ACEITE Y VIRUTAS PRO Ø 40MM
Kit completo de accesorios específicos para aplicación de aspiración de aceite y virutas de 40 mm de diámetro

P12355
KIT ACEITE Y VIRUTAS PRO Ø 50MM
Kit completo de accesorios específicos para aplicación de aspiración de aceite y virutas de 50 mm de diámetro

P12351
KIT ACEITE Y VIRUTAS Ø 40MM.
Kit básico de accesorios específicos para aplicación de aspiración de aceite y virutas de 50 mm de diámetro

P12352
KIT ACEITE Y VIRUTAS Ø 50MM.
Kit básico de accesorios específicos para aplicación de aspiración de aceite y virutas de 50 mm de diámetro