ASPIRADORES INDUSTRIALES PARA ACEITE Y VIRUTAS

CLEAN OIL T

ASPIRADOR INDUSTRIAL DE ACEITE Y VIRUTAS

Guarda il video!

POTENZA
3 kW - 4 HP

APPLICAZIONE
Mezcla de aceites, lubricantes y virutas

VANTAGGI

- Filtra y reutiliza aceites lubricantes y de corte
- Potente turbina de canal lateral con inversión de flujo para la aspiración y descarga de líquidos
- Recogida de líquidos y manipulación de virutas simplificadas
- Robusta construcción de acero pintado

HIGHLIGHTS

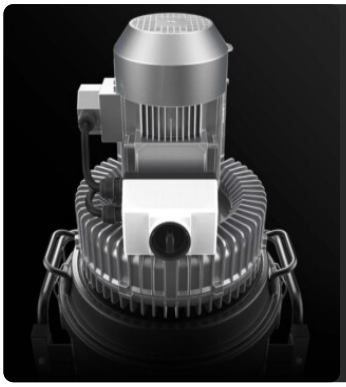

UNIDAD DE SUCCIÓN

La unidad de succión es una turbina de canal lateral con un acoplamiento directo entre el motor y el impulsor. La turbina está equipada con una válvula de seguridad que garantiza un funcionamiento continuo y sin mantenimiento. La turbina incluye de serie un silenciador metálico que garantiza un bajo nivel de ruido.

UNIDAD DE FILTRACIÓN

El líquido recogido pasa a través de un filtro PPL lavable con una eficacia de 150µ y una cestilla con rejilla, que atrapan las virutas y simplifican su eliminación. De este modo, se pueden separar incluso las partículas sólidas más pequeñas, lo que hace que el líquido filtrado sea apto para su reutilización.

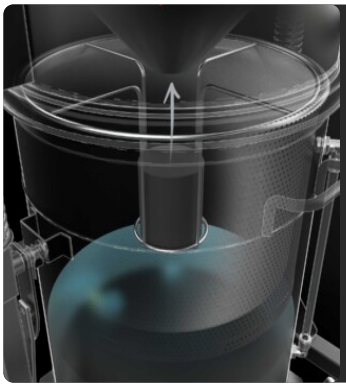

FLOTADOR DE SEGURIDAD

Un interruptor de flotador interrumpe inmediatamente la aspiración cuando el líquido supera un determinado nivel de llenado del recipiente, protegiendo la unidad de aspiración.

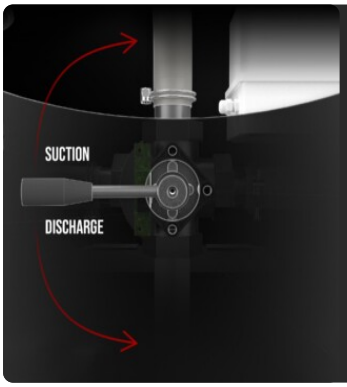

SISTEMA DE DESCARGA DE LÍQUIDO

Una práctica palanca situada en la parte trasera del aspirador permite alternar rápidamente entre la aspiración y el vaciado del contenedor. El sistema de flujo inverso utiliza el aire de escape de la turbina, garantizando un funcionamiento eficaz y rápido.

DATOS TÉCNICOS

MOTORE

Tipologie	Turbina de canal lateral
Potenza	3 kW - 4 HP
Frequenza	50/60 Hz
Voltaggio	400 V
Vuoto in continuo	250 mBar
Massima portata d'aria	350 m3/h
Livello di rumorosità	78 dB(A)

MACCHINA

Bocca aspirante	50 Ø mm
Sistema di raccolta	Contenedor de acero
Capacità solido	50 lt
Capacità liquido	100 lt
Sistema di scarico liquidi	Inversión del flujo
Tempo di aspirazione	100/26 lt/sec
Tempo di scarico	100/92 lt/sec
Dimensioni	840 X 710 mm
Altezza	1620 mm
Peso	78 Kg
Separazione solido	Cesta de rejilla

FILTRAZIONE

Tipologia filtro primario	Saco
Media	Polipropileno 150µm

DOTAZIONI

CARTUCHO DE ACEITE
Cartucho antiaceite para protección del motor

INDICADOR DE NIVEL DE LÍQUIDO

CABLE DE ALIMENTACIÓN

MANGUERA CON PISTOLA DE DESCARGA

ASA DE EMPUJE

ENCHUFE
Enchufe industrial de 4 polos

COLGADOR

VACUÓMETRO
Vacuómetro para señalar cuando el filtro está obstruido o necesita ser sustituido

RUEDA CON FRENO
Rueda con freno integrado

RUEDAS
Ruedas pivotantes que no dejan marcas

CONSTRUCCIÓN DE ACERO
Robusta construcción industrial de acero pintado

GB
Rejilla metálica de separación líquidos / solidos

FLT
Flotador para líquidos

OPCIONES

ESTRUCTURA Y OPCIONES

BX
Contenedor en acero INOX AISI 304

FIJACIONES

P12354
KIT ACEITE Y VIRUTAS PRO Ø 40MM
Kit completo de accesorios específicos para aplicación de aspiración de aceite y virutas de 40 mm de diámetro

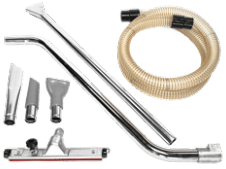

P12355
KIT ACEITE Y VIRUTAS PRO Ø 50MM
Kit completo de accesorios específicos para aplicación de aspiración de aceite y virutas de 50 mm de diámetro

P12351
KIT ACEITE Y VIRUTAS Ø 40MM.
Kit básico de accesorios específicos para aplicación de aspiración de aceite y virutas de 50 mm de diámetro

P12352
KIT ACEITE Y VIRUTAS Ø 50MM.
Kit básico de accesorios específicos para aplicación de aspiración de aceite y virutas de 50 mm de diámetro