COLECTORES DE POLVO

DF 22

COLECTOR DE POLVO INDUSTRIAL

Guarda il video!

POTENZA
2,2 kW - 3 HP

APPLICAZIONE
Polvos volátiles y en suspensión

CAPACITA'
65Lt

VANTAGGI

- Caudales de aire muy elevados para polvo en suspensión
- Alta capacidad de filtración y eficacia
- Robusta construcción de acero pintado
- Brazo de aspiración disponible (también Atex)

HIGHLIGHTS

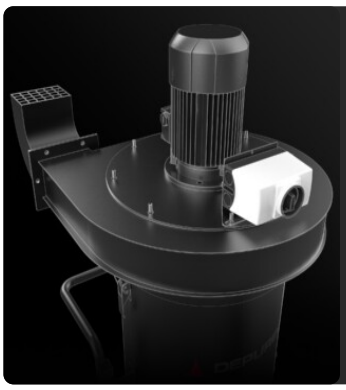

UNIDAD DE SUCCIÓN

La succión es generada por un electroventilador especialmente diseñado para garantizar el mejor caudal de aire manteniendo un buen nivel de vacío.

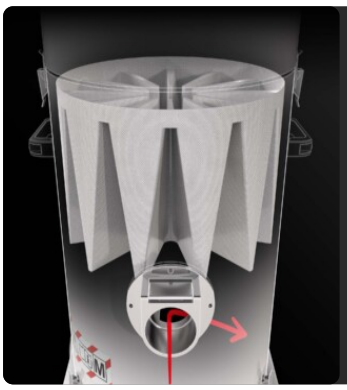

UNIDAD DE FILTRACIÓN

El material aspirado es desviado por un deflector que protege el filtro principal. La filtración está garantizada por un filtro de estrella de poliéster de clase M (eficacia de filtración 1 micra) con una elevada superficie filtrante, que garantiza el paso del aire incluso con un filtro obstruido.

SISTEMA DE LIMPIEZA DEL FILTRO

Un sacudidor de filtro manual ergonómico permite limpiar el filtro fácil y rápidamente, eliminando el polvo y los residuos de la superficie del filtro.

UNIDAD DE RECOGIDA

El material se recoge dentro de un contenedor barnizado con un manija que permite liberarlo. Gracias a las 4 robustas ruedas pivotantes, el contenedor puede desplazarse fácilmente y el material recogido puede eliminarse.

DATOS TÉCNICOS

MOTORE

Tipologie	ventilador eléctrico
Potenza	2,2 kW - 3 HP
Frequenza	50/60 Hz
Voltaggio	400 V
Massimo vuoto mmH2O	350 | 350 | 350 mmH2O
Livello depressione statica	340 | 320 | 280 mmH2O
Massima portata d'aria	800 | 1000 | 1400 m3/h
Classe di isolamento	55 | F IP
Livello di rumorosità	73 dB(A)

MACCHINA

Bocca aspirante	100 | 120 | 150 Ø mm
Sistema di raccolta	Contenedor de acero
Capacità	65 Lt
Dimensioni	660 x 800 mm
Altezza	1630 mm
Peso	120 Kg

FILTRAZIONE

Tipologia filtro primario	Estrella
Superficie filtrante	24000 cm2
Classe filtrazione EN 60335-2-69	M
Media	Poliéster
Sistema Pulizia filtro	Manuel

DOTAZIONI

ASA DE EMPUJE

ENCHUFE
Enchufe industrial de 4 polos

CABLE DE ALIMENTACIÓN

RUEDA CON FRENO
Rueda con freno integrado

RUEDAS
Ruedas pivotantes que no dejan marcas

CONSTRUCCIÓN DE ACERO
Robusta construcción industrial de acero pintado

OPCIONES

SISTEMAS DE LIMPIEZA DE FILTROS DISPONIBLES

SP
Sacudidor cartuchos par contra corriente de aire

MEDIOS DE FILTRO DISPONIBLES

HEPA 13
Filtro absoluto (EN 1822)
35.000 cm² superficie filtrante
Filtro antiestático clase H13 (EN 1822)
Fibra de vidrio

PTFE ANT
Filtro antiestático PTFE (M clase EN 60335-2-69)

PTFE
Filtro PTFE (M clase EN 60335-2-69)

NOMEX
Filtro resistente a 250° Celsius

BFL
Filtro clase M 38.000 cm²

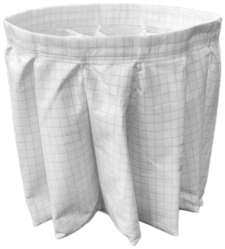

ANT M
Filtro antiestático (M clase EN 60335-2-69)

ACB
Filtro de carbones activos
Sistema de vaciado manual - válvula mariposa

ESTRUCTURA Y OPCIONES

60 HZ
Disponible en versión de 60 Hz

GARANTÍA DE 3 AÑOS
Al comprar el filtro de repuesto junto con el aspirador

GRD
Puesta a tierra

GX
Cámara y contenedor en acero INOX AISI 304á

BX
Contenedor en acero INOX AISI 304

100 LT
Contenedor 100 lt.

TRAMPA DE CHISPAS
Diseñado para capturar las chispas producidas al soldar, amolar o pulir piezas metálicas

FIJACIONES

P12336
BRAZO ASPIRANTE Ø 160MM/ L 3M
Brazo de aspiración de 160 mm de diámetro articulado en tres partes con una longitud total de 3 metros, equipado con campana articulable y ...

P12300/200
CONEXION PARA FLEXIBLES Ø 200MM
Brida de acoplamiento a aspirador industrial DF para tubo flexible de 200 mm de diámetro

P12300/180
CONEXION PARA FLEXIBLES Ø 180MM
Brida de acoplamiento a aspirador industrial DF para tubo flexible de 180 mm de diámetro

P12300/150
CONEXION PARA FLEXIBLES Ø 150MM
Brida de acoplamiento a aspirador industrial DF para tubo flexible de 150 mm de diámetro

P12300/120
CONEXION PARA FLEXIBLES Ø 120MM
Brida de acoplamiento a aspirador industrial DF para tubo flexible de 120 mm de diámetro

P12300/100
CONEXION PARA FLEXIBLES Ø 100MM
Brida de acoplamiento a aspirador industrial DF para tubo flexible de 100 mm de diámetro

P12334
CONEXION PARA BRAZOS Ø 160MM
Brida de acoplamiento a aspirador industrial DF para brazo embridado de 160 mm de diámetro