COLECTORES DE POLVO

DF 40

COLECTOR DE POLVO INDUSTRIAL CON GRAN CAUDAL DE AIRE

POTENZA
4 kW - 5,5 HP

APPLICAZIONE
Polvos volátiles y en suspensión

CAPACITA'
65Lt

VANTAGGI

- Muy alto caudal de aire para polvo en suspensión
- Construcción robusta de acero pintado
- Alta capacidad y eficiencia de filtración
- Disponible brazo de aspiración (también Atex)

HIGHLIGHTS

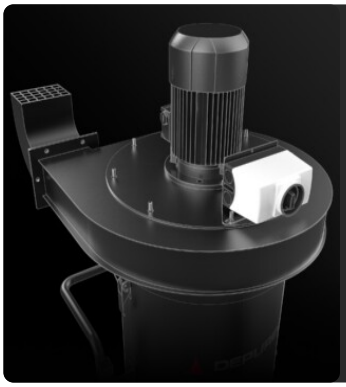

UNIDAD DE SUCCIÓN

La succión es generada por un electroventilador especialmente diseñado para garantizar el mejor caudal de aire manteniendo un buen nivel de vacío.

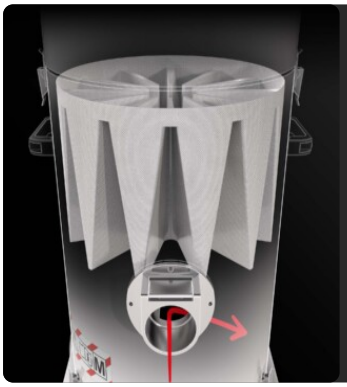

UNIDAD DE FILTRACIÓN

El material aspirado es desviado por un deflector que protege el filtro principal. La filtración está garantizada por un filtro de estrella de poliéster de clase M (eficacia de filtración 1 micra) con una elevada superficie filtrante, que garantiza el paso del aire incluso con un filtro obstruido.

SISTEMA DE LIMPIEZA DEL FILTRO

Un sacudidor de filtro manual ergonómico permite limpiar el filtro fácil y rápidamente, eliminando el polvo y los residuos de la superficie del filtro.

UNIDAD DE RECOGIDA

El material se recoge dentro de un contenedor barnizado con un manija que permite liberarlo. Gracias a las 4 robustas ruedas pivotantes, el contenedor puede desplazarse fácilmente y el material recogido puede eliminarse.

DATOS TÉCNICOS

MOTORE

Tipologie	ventilador eléctrico
Potenza	4 kW - 5,5 HP
Frequenza	50/60 Hz
Voltaggio	400 V
Massimo vuoto mmH2O	370 | 340 | 270 mmH2O
Livello depressione statica	300 | 270 | 200 mmH2O
Massima portata d'aria	1500 | 2100 | 2700 m3/h
Classe di isolamento	55 | F IP
Livello di rumorosità	73 dB(A)

MACCHINA

Bocca aspirante	150 | 180 | 200 Ø mm
Sistema di raccolta	Contenedor de acero
Capacità	65 Lt
Dimensioni	630 x 1100 mm
Altezza	2150 mm
Peso	145 Kg

FILTRAZIONE

Tipologia filtro primario	Estrella
Superficie filtrante	45000 cm2
Classe filtrazione EN 60335-2-69	M
Media	Poliéster
Sistema Pulizia filtro	Manuel

DOTAZIONI

ASA DE EMPUJE

ENCHUFE
Enchufe industrial de 4 polos

CABLE DE ALIMENTACIÓN

RUEDA CON FRENO
Rueda con freno integrado

RUEDAS
Ruedas pivotantes que no dejan marcas

CONSTRUCCIÓN DE ACERO
Robusta construcción industrial de acero pintado

OPCIONES

MEDIOS DE FILTRO DISPONIBLES

HEPA 13
Filtro absoluto (EN 1822)
35.000 cm² superficie filtrante
Filtro antiestático clase H13 (EN 1822)
Fibra de vidrio

PTFE ANT
Filtro antiestático PTFE (M clase EN 60335-2-69)

ANT M
Filtro antiestático (M clase EN 60335-2-69)

NOMEX
Filtro resistente a 250° Celsius

PTFE
Filtro PTFE (M clase EN 60335-2-69)

SISTEMAS DE LIMPIEZA DE FILTROS DISPONIBLES

SP
Sacudidor cartuchos par contra corriente de aire

PSC
Sacudidor filtro neumático semiautomático

ESTRUCTURA Y OPCIONES

60 HZ
Disponible en versión de 60 Hz

GARANTÍA DE 3 AÑOS
Al comprar el filtro de repuesto junto con el aspirador

BX
Contenedor en acero INOX AISI 304

GX
Cámara y contenedor en acero INOX AISI 304á

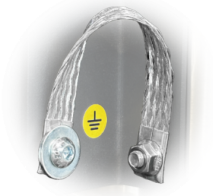

GRD
Puesta a tierra

TRAMPA DE CHISPAS
Diseñado para capturar las chispas producidas al soldar, amolar o pulir piezas metálicas

FIJACIONES

P12300/150
CONEXION PARA FLEXIBLES Ø 150MM
Brida de acoplamiento a aspirador industrial DF para tubo flexible de 150 mm de diámetro

P12300/180
CONEXION PARA FLEXIBLES Ø 180MM
Brida de acoplamiento a aspirador industrial DF para tubo flexible de 180 mm de diámetro

P12300/200
CONEXION PARA FLEXIBLES Ø 200MM
Brida de acoplamiento a aspirador industrial DF para tubo flexible de 200 mm de diámetro

P12334
CONEXION PARA BRAZOS Ø 160MM
Brida de acoplamiento a aspirador industrial DF para brazo embridado de 160 mm de diámetro

P12336
BRAZO ASPIRANTE Ø 160MM/ L 3M
Brazo de aspiración de 160 mm de diámetro articulado en tres partes con una longitud total de 3 metros, equipado con campana articulable y ...