ATEX-ZERTIFIZIERTE ODER ACD-INDUSTRIESAUGER

DF 40 3GD Z2-22

ATEX-ENTSTAUBER MIT FAHRGESTELL

POTENZA
4 kW - 5,5 HP

APPLICAZIONE
Flüchtige und schwebende Stäube

CAPACITA'
65Lt

VANTAGGI

- Geeignet und sicher für intensive Arbeiten in Atex-Zonen 2 oder 22
- Sehr hoher Luftdurchsatz für Schwebstaub
- Atex-zertifizierter Elektroventilator
- Absaugarm verfügbar (auch Atex)

HIGHLIGHTS

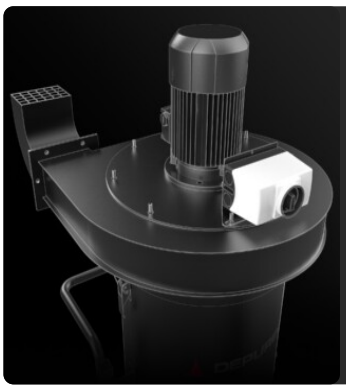

ABSAUGEINHEIT

Die Absaugung erfolgt durch ein Atex-zertifiziertes elektrisches Gebläse, das speziell entwickelt wurde, um einen optimalen Luftstrom zu gewährleisten und gleichzeitig ein gutes Vakuumniveau zu erhalten.

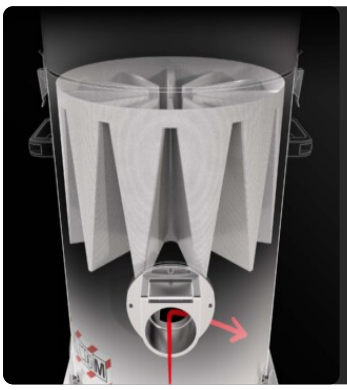

FILTEREINHEIT

Das angesaugte Material wird durch ein Ablenkblech umgeleitet, das den Hauptfilter schützt. Die Filtration wird durch einen Polyester-Sternfilter der Klasse M (Filtereffizienz 1 Mikron) mit einer großen Filterfläche gewährleistet, die den Luftdurchlass auch bei verschmutztem Filter garantiert.

FILTERREINIGUNGSSYSTEM

Ein ergonomischer Handfilterrüttler ermöglicht eine einfache und schnelle Reinigung des Filters, wobei Staub und Verunreinigungen von der Filteroberfläche entfernt werden.

SAMMELEINHEIT

Das Material wird in einem Edelstahlbehälter aus AISI 304 gesammelt, der mit einem Metallgriff ausgestattet ist, der das Entleeren ermöglicht, um jegliche Funkenbildung durch elektrostatische Aufladung zu vermeiden.

TECHNISCHE DATEN

MOTORE

Tipologie	elektrischer Ventilator
Potenza	4 kW - 5,5 HP
Frequenza	50/60 Hz
Voltaggio	400 V
Massimo vuoto mmH2O	370 | 340 | 270 mmH2O
Livello depressione statica	300 | 270 | 200 mmH2O
Massima portata d'aria	1500 | 2100 | 2700 m3/h
Classe di isolamento	55 | F IP
Livello di rumorosità	77 dB(A)

MACCHINA

Marcatura ATEX	II 3GD Ex htc IIIB T140°C Gc/Dc
Categoria EX	3GD
Temperatura di utilizzo	-10/+40 C°
Bocca aspirante	150 | 180 | 200 Ø mm
Sistema di raccolta	Behälter aus rostfreiem Stahl AISI304
Capacità	65 Lt
Dimensioni	630 x 1100 mm
Altezza	2150 mm
Peso	145 Kg

FILTRAZIONE

Tipologia filtro primario	Stern
Superficie filtrante	45000 cm2
Classe filtrazione EN 60335-2-69	M
Media	Polyester Antistatisch
Sistema Pulizia filtro	Manuell

DOTAZIONI

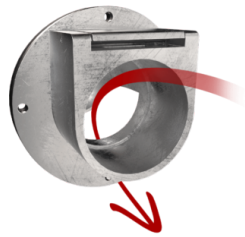

ABWEISER
Interner Ablenker zum Schutz des Filters

SCHIEBEGRIFF

STROMKABEL

ATEX 4-POLIGER INDUSTRIESTECKER

ANTISTATISCHE FILTERUNG
Antistatische Filterung zur Ableitung statischer Energie

RAD MIT BREMSE
Nicht spurtreues Rad mit integrierter Bremse

RÄDER
Schwenkbares, spurloses Rad

STAHLKONSTRUKTION
Robuste Konstruktion aus lackiertem Industriestahl

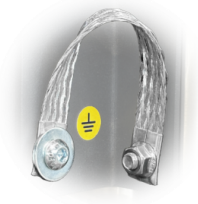

GRD
Erdung

BX
Edelstahl Behälter AISI 304 (V2A)

SLN
Schalldämpfer

OPTIONEN

VERFÜGBARE FILTERMEDIEN

HEPA 13
Absolutfilter (EN 1822)
35.000 cm² Filterfläche
Antistatischer H13 Klasse Filter (EN 1822)
Glasfaser

PTFE ANT
Antistatischer PTFE Filter (M Klasse EN 60335-2-69)

VERFÜGBARE FILTERREINIGUNGSSYSTEME

SP
Druckluftabreinigung
Antistatischer M Klasse Filter (EN 60335-2-69), 4 Polyester Filterpatrone, 12 m² Filterfläche

PSC
Halbautomatischer pneumatischer Filterrüttler

STRUKTUR UND OPTIONEN

60 HZ

60 HZ
Verfügbar in der 60Hz-Version

3 JAHRE GARANTIE
Beim Kauf des Ersatzfilters zusammen mit dem Sauger

GX
Edelstahl Behälter AISI 304 (V2A) und Gehäuse

ZEUG

P12370

EDELSTAHL ATEX-GEPRÜFTER ABSAUGARM Ø 150MM/ L 3M

Schwenkbarer Saugarm mit einem Durchmesser von 150 mm, dreiteilig, Gesamtlänge: 3 m. Er ist aus Edelstahl der Güteklasse 316 gefertigt, ko ...