ASPIRATEURS INDUSTRIELS ATEX ET ACD

DF 22 3GD

DÉPOUSSIÉREUR INDUSTRIEL ATEX

Guarda il video!

POTENZA
2,2 kW - 3 HP

APPLICAZIONE
Poussières volatiles et en suspension

CAPACITA'
65Lt

VANTAGGI

- Adapté et sûr pour les travaux intensifs en zones Atex 2 ou 22
- Turbine certifiée Atex
- Débit d'air très élevé pour les poussières en suspension
- Bras d'aspiration disponible (également Atex)

HIGHLIGHTS

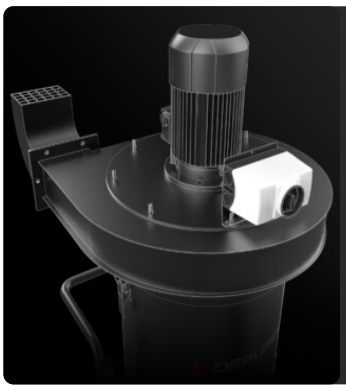

UNITÉ D'ASPIRATION

L'aspiration est générée par un ventilateur électrique certifié Atex, spécialement conçu pour assurer le meilleur flux d'air tout en maintenant un bon niveau de vide.

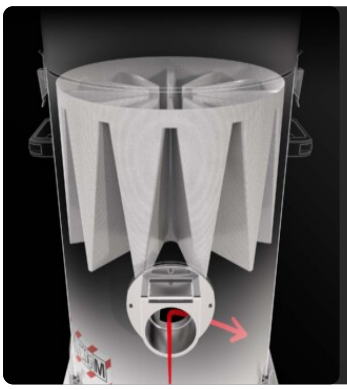

UNITÉ DE FILTRATION

La matière aspirée est déviée par un déflecteur protégeant le filtre principal. La filtration est assurée par un filtre en étoile en polyester de classe M (efficacité de filtration de 1 micron) avec une surface filtrante élevée, qui garantit le passage de l'air même avec un filtre sale.

SYSTÈME DE NETTOYAGE DE FILTRE

Un secoueur de filtre manuel ergonomique permet de nettoyer facilement et rapidement le filtre, en éliminant la poussière et les débris de sa surface.

UNITÉ DE COLLECTE

Le matériau est recueilli dans un conteneur en acier inoxydable AISI 304, muni d'une poignée métallique qui permet de le libérer, afin d'éviter les étincelles qui pourraient être générées par la charge électrostatique.

DONNÉES TECHNIQUES

MOTORE

Tipologie	ventilateur électrique
Potenza	2,2 kW - 3 HP
Frequenza	50/60 Hz
Voltaggio	400 V
Massimo vuoto mmH2O	350 | 350 | 350 mmH2O
Livello depressione statica	340 | 320 | 280 mmH2O
Massima portata d'aria	800 | 1000 | 1400 m3/h
Classe di isolamento	55 | F IP
Livello di rumorosità	73 dB(A)

MACCHINA

Marcatura ATEX	II 3GD Ex htc IIIB T140°C Gc/Dc
Categoria EX	3GD
Temperatura di utilizzo	-10/+40 C°
Bocca aspirante	100 | 120 | 150 Ø mm
Sistema di raccolta	Cuve en acier inoxydable AISI304
Capacità	65 Lt
Dimensioni	660 x 800 mm
Altezza	1630 mm
Peso	120 Kg

FILTRAZIONE

Tipologia filtro primario	Étoile
Superficie filtrante	24000 cm2
Classe filtrazione EN 60335-2-69	M
Media	Polyester antistatique
Sistema Pulizia filtro	Manuel

DOTAZIONI

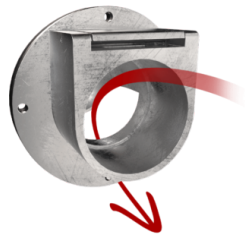

DÉFLECTEUR
Déflecteur interne pour protéger le filtre

POIGNÉE DE POUSSÉE

FICHE INDUSTRIELLE À 4 BROCHES

FILTRATION ANTISTATIQUE
Filtration antistatique pour évacuer l'énergie statique

CÂBLE D'ALIMENTATION

ROUE AVEC FREIN
Roue non marquante avec frein intégré

ROUES
Roues pivotantes non marquantes

CONSTRUCTION EN ACIER
Construction robuste en acier industriel

GRD
Mise à la terre

BX
Cuve en acier INOX AISI 304

OPTIONS

SYSTÈMES DE NETTOYAGE DE FILTRES DISPONIBLES

PSC
Secoueur Filtre Pneumatique

SP
Décolmatage cartouches par injection air réseau air comprimé
Filtre antistatique classe M (EN 60335-2-69), 3 cartouches polyester antistatique, 9 m² surface filtrante

SUPPORTS FILTRANTS DISPONIBLES

HEPA 13
Filtre absolu (EN 1822)
35.000 cm² surface filtrante
Filtre antistatique classe H13 (EN 1822)
Fibres de verre

PTFE ANT
Filtre PTFE antistatique (Classe M EN 60335-2-69)

STRUCTURE ET OPTIONS

60 HZ
Disponible en version 60Hz

GARANTIE DE 3 ANS
En achetant le filtre de rechange avec l'aspirateur

SLN
Silencieux + filtre dIffusion

GX
Chambre et Cuve en acier INOX AISI 304

100 LT
Cuve 100 lt.

ACCOMPAGNEMENT

P12300/100
RACCORDO CONNEXION FLEXIBLE Ø 100MM
Bride de complement-flexible DN100 pour aspirateurs industriels DF

P12300/120
RACCORDO CONNEXION FLEXIBLE Ø 120MM
Bride de complement-flexible DN120 pour aspirateurs industriels DF

P12300/150
RACCORDO CONNEXION FLEXIBLE Ø 150MM
Bride de complement-flexible DN150 pour aspirateurs industriels DF

P12370
BRAS ASPIRANT CERTIFIÉ ATEX EN ACIER INOX Ø 150MM/ L 3M
Bras d'aspiration de 150 mm de diamètre divisé en trois parties d'une longueur totale de 3 mètres. Construction en acier inoxydable AISI ...