ATEX-ZERTIFIZIERTE ODER ACD-INDUSTRIESAUGER

DF 22 3GD

ATEX ENTSTAUBER

Guarda il video!

POTENZA
2,2 kW - 3 HP

APPLICAZIONE
Flüchtige und schwebende Stäube

CAPACITA'
65Lt

VANTAGGI

- Geeignet und sicher für intensive Arbeiten in Atex 2- oder 22-Zonen
- Sehr hoher Luftdurchsatz für Schwebestaub
- Atex-zertifizierter Seitenkanalverdichter
- Absaugarm verfügbar (auch Atex)

HIGHLIGHTS

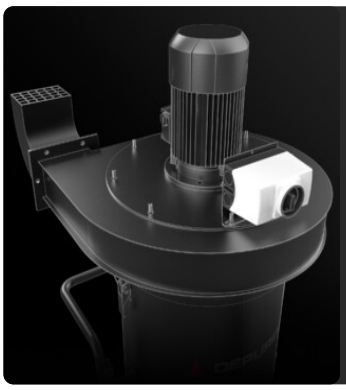

ABSAUGEINHEIT

Die Absaugung erfolgt durch ein Atex-zertifiziertes elektrisches Gebläse, das speziell entwickelt wurde, um einen optimalen Luftstrom zu gewährleisten und gleichzeitig ein gutes Vakuumniveau zu erhalten.

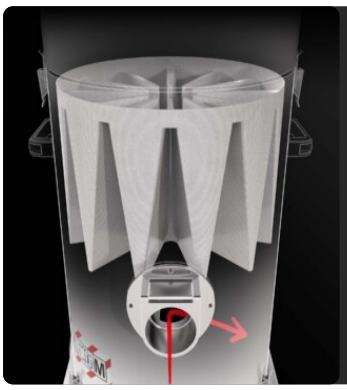

FILTEREINHEIT

Das angesaugte Material wird durch ein Ablenkblech umgeleitet, das den Hauptfilter schützt. Die Filtration wird durch einen Polyester-Sternfilter der Klasse M (Filtereffizienz 1 Mikron) mit einer großen Filterfläche gewährleistet, die den Luftdurchlass auch bei verschmutztem Filter garantiert.

FILTERREINIGUNGSSYSTEM

Ein ergonomischer Handfilterrüttler ermöglicht eine einfache und schnelle Reinigung des Filters, wobei Staub und Verunreinigungen von der Filteroberfläche entfernt werden.

SAMMELEINHEIT

Das Material wird in einem Edelstahlbehälter aus AISI 304 gesammelt, der mit einem Metallgriff ausgestattet ist, der das Entleeren ermöglicht, um jegliche Funkenbildung durch elektrostatische Aufladung zu vermeiden.

TECHNISCHE DATEN

MOTORE

Tipologie	elektrischer Ventilator
Potenza	2,2 kW - 3 HP
Frequenza	50/60 Hz
Voltaggio	400 V
Massimo vuoto mmH2O	350 | 350 | 350 mmH2O
Livello depressione statica	340 | 320 | 280 mmH2O
Massima portata d'aria	800 | 1000 | 1400 m3/h
Classe di isolamento	55 | F IP
Livello di rumorosità	73 dB(A)

MACCHINA

Marcatura ATEX	II 3GD Ex htc IIIB T140°C Gc/Dc
Categoria EX	3GD
Temperatura di utilizzo	-10/+40 C°
Bocca aspirante	100 | 120 | 150 Ø mm
Sistema di raccolta	Behälter aus rostfreiem Stahl AISI304
Capacità	65 Lt
Dimensioni	660 x 800 mm
Altezza	1630 mm
Peso	120 Kg

FILTRAZIONE

Tipologia filtro primario	Stern
Superficie filtrante	24000 cm2
Classe filtrazione EN 60335-2-69	M
Media	Polyester Antistatisch
Sistema Pulizia filtro	Manuell

DOTAZIONI

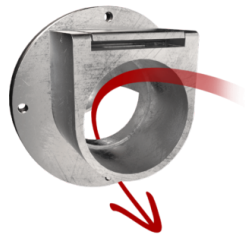

ABWEISER
Interner Ablenker zum Schutz des Filters

SCHIEBEGRIFF

ATEX 4-POLIGER INDUSTRIESTECKER

ANTISTATISCHE FILTERUNG
Antistatische Filterung zur Ableitung statischer Energie

STROMKABEL

RAD MIT BREMSE
Nicht spurtreues Rad mit integrierter Bremse

RÄDER
Schwenkbares, spurloses Rad

STAHLKONSTRUKTION
Robuste Konstruktion aus lackiertem Industriestahl

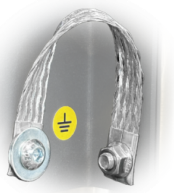

GRD
Erdung

BX
Edelstahl Behälter AISI 304 (V2A)

OPTIONEN

VERFÜGBARE FILTERREINIGUNGSSYSTEME

PSC
Halbautomatischer pneumatischer Filterrüttler

SP
Druckluftabreinigung
Antistatischer M Klasse Filter (EN 60335-2-69), 3 Polyester Filterpatrone, 9 m² Filterfläche

VERFÜGBARE FILTERMEDIEN

HEPA 13
Absolutfilter (EN 1822)
35.000 cm² Filterfläche
Antistatischer H13 Klasse Filter (EN 1822)
Glasfaser

PTFE ANT
Antistatischer PTFE Filter (M Klasse EN 60335-2-69)

STRUKTUR UND OPTIONEN

60 HZ
Verfügbar in der 60Hz-Version

3 JAHRE GARANTIE
Beim Kauf des Ersatzfilters zusammen mit dem Sauger

SLN
Schalldämpfer

GX
Edelstahl Behälter AISI 304 (V2A) und Gehäuse

100 LT
100 L Behälter

ZEUG

P12300/100
FLANSCH FÜR SCHLAUCH Ø 100MM
Flansch für Industriesauger der Serie DF zum Anschließen eines Arms mit einem Durchmesser von 100 mm

P12300/120
FLANSCH FÜR SCHLAUCH Ø 120MM
Flansch für Industriesauger der Serie DF zum Anschließen eines Arms mit einem Durchmesser von 120 mm

P12300/150
FLANSCH FÜR SCHLAUCH Ø 150MM
Flansch für Industriesauger der Serie DF zum Anschließen eines Arms mit einem Durchmesser von 150 mm

P12370
EDELSTAHL ATEX-GEPRÜFTER ABSAUGARM Ø 150MM/ L 3M
Schwenkbarer Saugarm mit einem Durchmesser von 150 mm, dreiteilig, Gesamtlänge: 3 m. Er ist aus Edelstahl der Güteklasse 316 gefertigt, ko ...