INDUSTRIE ENTSTAUBER

DF 40 SP

INDUSTRIELLER ENTSTAUBER MIT INTEGRIERTER AUTOMATISCHER FILTERREINIGUNG

POTENZA
4 kW - 5,5 HP

APPLICAZIONE
Flüchtige und schwebende Stäube

CAPACITA'
65Lt

VANTAGGI

- Sehr hoher Luftdurchsatz für Schwebestaub
- Integriertes automatisches SP-Filterabreinigungssystem
- Hohe Filtrationskapazität und Effizienz
- Absaugarm verfügbar (auch Atex)

HIGHLIGHTS

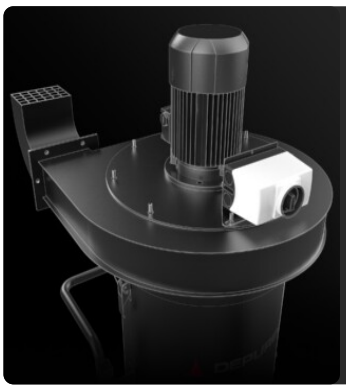

ABSAUGEINHEIT

Die Absaugung wird durch ein elektrisches Gebläse erzeugt, das speziell entwickelt wurde, um den besten Luftdurchsatz bei gleichzeitiger Aufrechterhaltung eines guten Vakuumniveaus zu gewährleisten.

FILTEREINHEIT

Die Filtration wird durch Polyesterpatronen der Klasse M (Filtereffizienz 1 Mikron) mit großer Filterfläche gewährleistet, die den Luftdurchgang auch bei verschmutzten Filtern garantieren.

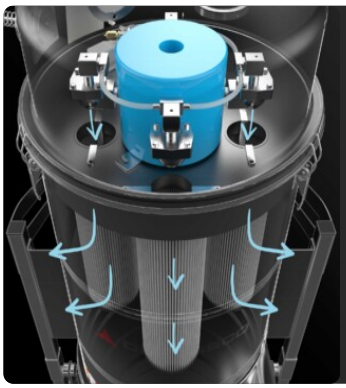

SP FILTER REINIGUNGS SYSTEM

Automatisches Filterabreinigungssystem im Gegenstrom mit 6 bar Luft (Druckluft nicht im Lieferumfang enthalten). Jeder Filter wird in regelmäßigen, abwechselnd einstellbaren Intervallen gereinigt, ohne die Absaugung zu unterbrechen. Ideal für feine und schwierige Stäube.

SAMMELEINHEIT

Das Material wird in einem lackierten Behälter mit Griff gesammelt, der das Entleeren ermöglicht. Dank der vier robusten Lenkrollen kann der Behälter mühelos bewegt und das gesammelte Material entsorgt werden.

TECHNISCHE DATEN

MOTORE

Tipologie	elektrischer Ventilator
Potenza	4 kW - 5,5 HP
Frequenza	50/60 Hz
Voltaggio	400 V
Massimo vuoto mmH2O	370 | 340 | 270 mmH2O
Livello depressione statica	300 | 270 | 200 mmH2O
Massima portata d'aria	1500 | 2100 | 2700 m3/h
Classe di isolamento	55 | F IP
Livello di rumorosità	73 dB(A)

MACCHINA

Bocca aspirante	150 | 180 | 200 Ø mm
Sistema di raccolta	Stahlbehälter
Capacità	65 Lt
Dimensioni	630 x 1100 mm
Altezza	2500 mm
Peso	145 Kg

FILTRAZIONE

Tipologia filtro primario	4x Patronen
Superficie filtrante	120000 cm2
Classe filtrazione EN 60335-2-69	M
Media	Polyester Antistatisch
Sistema Pulizia filtro	Automatisch SP

DOTAZIONI

SCHIEBEGRIFF

4-POLIGER INDUSTRIESTECKER

STROMKABEL

RAD MIT BREMSE

Nicht spurtreues Rad mit integrierter Bremse

RÄDER

Schwenkbares, spurloses Rad

STAHLKONSTRUKTION

Robuste Konstruktion aus lackiertem Industriestahl

OPTIONEN

VERFÜGBARE FILTERMEDIEN

HEPA 13

Absolutfilter (EN 1822)
35.000 cm² Filterfläche
Antistatischer H13 Klasse Filter (EN 1822)
Glasfaser

STRUKTUR UND OPTIONEN

60 HZ
Verfügbar in der 60Hz-Version

3 JAHRE GARANTIE
Beim Kauf des Ersatzfilters zusammen mit dem Sauger

BX
Edelstahl Behälter AISI 304 (V2A)

GX
Edelstahl Behälter AISI 304 (V2A) und Gehäuse

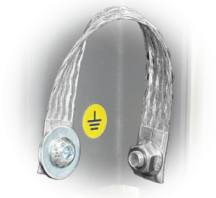

GRD
Erdung

SPARK TRAP
Wurde entwickelt, um Funken aufzufangen, die beim Schweißen, Schleifen oder Polieren von Metallteilen entstehen

ZEUG

P12300/150
FLANSCH FÜR SCHLAUCH Ø 150MM
Flansch für Industriesauger der Serie DF zum Anschließen eines Arms mit einem Durchmesser von 150 mm

P12300/180
FLANSCH FÜR SCHLAUCH Ø 180MM
Flansch für Industriesauger der Serie DF zum Anschließen eines Arms mit einem Durchmesser von 180 mm

P12300/200
FLANSCH FÜR SCHLAUCH Ø 200MM
Flansch für Industriesauger der Serie DF zum Anschließen eines Arms mit einem Durchmesser von 200 mm

P12334
FLANSCH FÜR ABSAUGARM Ø 160MM
Flansch für Industriesauger der Serie DF zum Anschließen eines Arms mit einem Durchmesser von 160 mm

P12336
ABSAUGARM Ø 160MM/L 3M
Schwenkbarer Saugarm mit einem Durchmesser von 160 mm, dreiteilig, Gesamtlänge: 3 m, mit schwenkbarer Haube und Ventil zum Regulieren des L ...