DÉPOUSSIÉREURS INDUSTRIELS

DF 22 SP

DÉPOUSSIÉREUR INDUSTRIEL AVEC NETTOYAGE AUTOMATIQUE DES FILTRES

Guarda il video!

POTENZA
2,2 kW - 3 HP

APPLICAZIONE
Poussières volatiles et en suspension

CAPACITA'
65Lt

VANTAGGI

- Débits d'air très élevés pour les poussières en suspension
- Capacité et efficacité de filtration élevées
- Système automatique intégré de nettoyage du filtre SP
- Bras d'aspiration disponible (également Atex)

HIGHLIGHTS

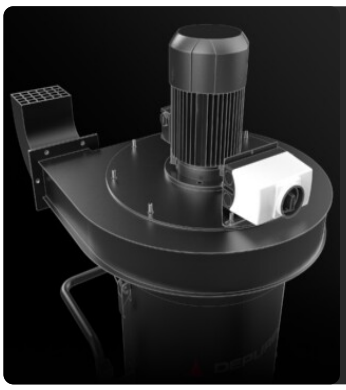

UNITÉ D'ASPIRATION

L'aspiration est générée par un ventilateur électrique spécialement conçu pour assurer le meilleur débit d'air tout en maintenant un bon niveau de vide.

UNITÉ DE FILTRAGE

La filtration est assurée par un filtre à cartouche en polyester de classe M (efficacité de filtration de 1 micron) avec une surface filtrante élevée, qui garantit le passage de l'air même avec un filtre sale.

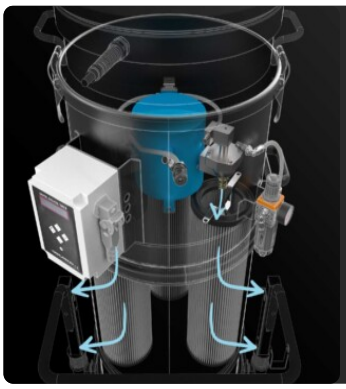

SYSTÈME DE NETTOYAGE DE FILTRE SP

Système de nettoyage automatique des filtres en contre-courant d'air à 6 bars (air comprimé non fourni en standard). Chaque filtre est nettoyé à intervalles réguliers et réglables de manière alternée sans interrompre l'aspiration. Idéal pour les poussières fines et difficiles.

UNITÉ DE COLLECTE

Le matériau est recueilli à l'intérieur d'un conteneur peint, muni d'une poignée permettant de le libérer. Grâce à ses 4 solides roues pivotantes, le conteneur peut être facilement déplacé et le matériau collecté peut être éliminé.

DONNÉES TECHNIQUES

MOTORE

Tipologie	ventilateur électrique
Potenza	2,2 kW - 3 HP
Frequenza	50/60 Hz
Voltaggio	400 V
Massimo vuoto mmH2O	350 | 350 | 350 mmH2O
Livello depressione statica	340 | 320 | 280 mmH2O
Massima portata d'aria	800 | 1000 | 1400 m3/h
Classe di isolamento	55 | F IP
Livello di rumorosità	73 dB(A)

MACCHINA

Bocca aspirante	100 | 120 | 150 Ø mm
Sistema di raccolta	Cuve en acier
Capacità	65 Lt
Dimensioni	660 x 800 mm
Altezza	1980 mm
Peso	120 Kg

FILTRAZIONE

Tipologia filtro primario	3x Cartouches
Superficie filtrante	90000 cm2
Classe filtrazione EN 60335-2-69	M
Media	Polyester antistatique
Sistema Pulizia filtro	Automatique SP

DOTAZIONI

POIGNÉE DE POUSSÉE

PRISE
Prise industrielle à 4 broches

CÂBLE D'ALIMENTATION

ROUE AVEC FREIN
Roue non marquante avec frein intégré

ROUES
Roues pivotantes non marquantes

CONSTRUCTION EN ACIER
Construction robuste en acier industriel

OPTIONS

SUPPORTS FILTRANTS DISPONIBLES

ACB
Filtre charbons actifs

STRUCTURE ET OPTIONS

60 HZ
Disponible en version 60Hz

GARANTIE DE 3 ANS
En achetant le filtre de rechange avec l'aspirateur

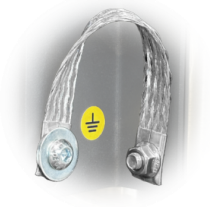

GRD
Mise à la terre

GX
Chambre et Cuve en acier INOX AISI 304

BX
Cuve en acier INOX AISI 304

100 LT
Cuve 100 lt.

SPARK TRAP
Conçu pour capturer les étincelles produites lors du soudage, du meulage ou du polissage de pièces métalliques

ACCOMPAGNEMENT

P12336
BRAS ASPIRANT Ø 160MM/L 3M
Bras d'aspiration de 160 mm de diamètre divisé en trois parties d'une longueur totale de 3 mètres, équipé d'une hotte articulée et d'u ...

P12300/200
RACCORD CONNEXION FLEXIBLE Ø 200MM
Bride de complement-flexible DN200 pour aspirateurs industriels DF

P12300/180
RACCORDO CONNEXION FLEXIBLE Ø 180MM
Bride de complement-flexible DN180 pour aspirateurs industriels DF

P12300/150
RACCORDO CONNEXION FLEXIBLE Ø 150MM
Bride de complement-flexible DN150 pour aspirateurs industriels DF

P12300/120
RACCORDO CONNEXION FLEXIBLE Ø 120MM
Bride de complement-flexible DN120 pour aspirateurs industriels DF

P12300/100
RACCORDO CONNEXION FLEXIBLE Ø 100MM
Bride de complement-flexible DN100 pour aspirateurs industriels DF

P12334
RACCORD CONNEXION BRAS Ø 160MM
Bride de complement DN160 pour bras aspirants pour aspirateurs industriels DF