SYSTÈMES D'ASPIRATION CENTRALISÉE

HF 300

ASPIRATEUR INDUSTRIEL TRIPHASÉ À STRUCTURE FIXE

Guarda il video!

POTENZA
3 kW - 4 HP

APPLICAZIONE
Poussières, solides et copeaux

TIPO DI RACCOLTA
Décharge canalisée

VANTAGGI

- Turbine à canal latéral puissante
- Idéal pour les applications embarquées
- Filtre secoueur manuel pratique
- De multiples options de construction et d'évacuation des matériaux sont disponibles

HIGHLIGHTS

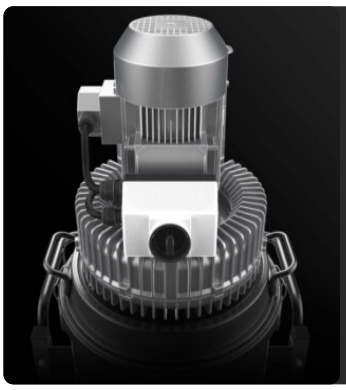

UNITÉ D'ASPIRATION

L'unité d'aspiration est une turbine à canal latéral avec un accouplement direct entre le moteur et la roue. La turbine à canal latéral est équipée d'une soupape de sécurité qui garantit un fonctionnement continu, sans entretien. Un silencieux métallique est inclus de série, garantissant un faible niveau sonore.

UNITÉ DE FILTRATION

L'entrée tangentielle facilite le dépôt du matériau aspiré dans le récipient grâce à l'effet cyclonique. La filtration est assurée par un filtre en étoile en polyester de classe M (efficacité de filtration 1 micron) avec une surface filtrante élevée, qui garantit le passage de l'air même avec un filtre sale.

SYSTÈME DE NETTOYAGE DE FILTRE

Un secoueur de filtre manuel ergonomique permet de nettoyer facilement et rapidement le filtre, en éliminant la poussière et les débris de sa surface.

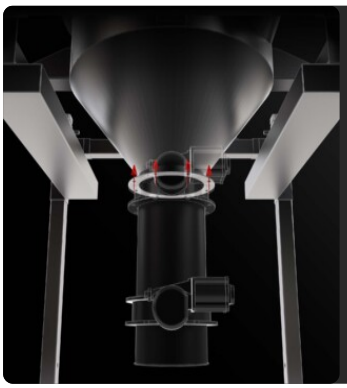

SYSTÈME D'ÉVACUATION PERSONNALISÉ

Selon les besoins opérationnels, un système d'évacuation spécifique, intermittent ou continu, peut être installé.

DONNÉES TECHNIQUES

MOTORE

Tipologie	Turbine à canal latéral
Potenza	3 kW - 4 HP
Frequenza	50/60 Hz
Voltaggio	400 V
Vuoto in continuo	270 mBar
Massima portata d'aria	350 m3/h
Livello di rumorosità	74 dB(A)

MACCHINA

Bocca aspirante	80 Ø mm
Sistema di raccolta	décharge canalisée
Diametro scarico	150 Ø mm
Dimensioni	1370 x 680 mm
Altezza	1952 mm
Peso	150 Kg
Valvola di sicurezza	Soupape de sûreté à vide

FILTRAZIONE

Tipologia filtro primario	Étoile
Superficie filtrante	24000 cm2
Classe filtrazione EN 60335-2-69	M
Media	Polyester
Sistema Pulizia filtro	Manuel

DOTAZIONI

BOÎTIER ÉLECTRIQUE
Panneau de commande électrique, pouvant être doté de fonctions supplémentaires

PRISE
Prise industrielle à 4 broches

VACUOMÈTRE
Jauge à vide pour signaler que le filtre est obstrué ou doit être remplacé

CÂBLE D'ALIMENTATION

CONSTRUCTION EN ACIER
Construction robuste en acier industriel

TAN
Bouche aspirante tangentielle et Cyclone

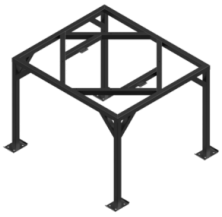

STR
Châssis pour vidange en Big Bag

PRV
Soupape de sécurité casse-vide

OPTIONS

SUPPORTS FILTRANTS DISPONIBLES

HEPA 14
Filtre absolu (EN 1822)
22.000 cm² surface filtrante
Filtre antistatique classe H14 (EN 1822)
Fibres de verre

PTFE ANT
Filtre PTFE antistatique (Classe M EN 60335-2-69)

ANT M
Filtre antistatique (Classe M EN 60335-2-69)

NOMEX
Filtre résistant 250° Celsius

MTF
Filtre teflon (Classe M EN 60335-2-69)

PTFE
Filtre PTFE (Classe M EN 60335-2-69

SYSTÈMES DE NETTOYAGE DE FILTRES DISPONIBLES

SP
Décolmatage cartouches par injection air réseau air comprimé
Filtre antistatique classe M (EN 60335-2-69), 3 cartouches polyester antistatique, 9 m² surface filtrante

PSC
Secoueur Filtre Pneumatique

STRUCTURE ET OPTIONS

60 HZ
Disponible en version 60Hz

GARANTIE DE 3 ANS
En achetant le filtre de rechange avec l'aspirateur

RC
Contrôle à dIstance 24V ON/OFF

DÉCHARGE AVEC PALETTE CONTREBALANCÉE
Le matériau est déchargé automatiquement chaque fois que l'aspiration est arrêtée.

VIDANGE AVEC VANNE PAPILLON
Système de vidange manuelle intermittente avec vanne papillon
Système de vidange manuelle - soupape papillon

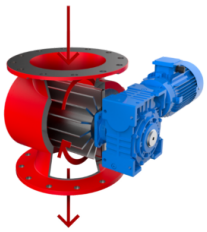

DÉCHARGE À VANNE ROTATIVE
La vanne tourne en continu, permettant une décharge constante et uniforme du matériau aspiré.
Soupape étoile - vidange en continu

CAPTEUR DE NIVEAU ROTATIF
Capteur avec palette rotative qui, lorsque le récipient est plein, envoie un signal pour interrompre immédiatement l'aspiration

ACCOMPAGNEMENT

P13638
STARTER KIT Ø 40MM
Kit base d'accessoires spécifiques pour l'aspiration de solides et de liquides de 40 mm de diamètre

P12350
STARTER KIT Ø 50MM
Kit base d'accessoires spécifiques pour l'aspiration de solides et de liquides de 50 mm de diamètre

P13640
KIT POUSSIERE Ø 40MM
Kit complet d'accessoires spécifiques pour l'aspiration de poussières et de solides de 40 mm de diamètre

P12348
KIT POUSSIERE Ø 50MM
Kit complet d'accessoires spécifiques pour l'aspiration de poussières et de solides de 50 mm de diamètre