ACCESORIOS

SFT 570
TOLVA FILTRANTE

APPLICAZIONE
Polvos finos y secos

TIPO DI RACCOLTA
Descarga localizada

VANTAGGI

- Muy alta eficiencia de filtración
- Limpieza automática de los filtros integrada en el flujo de aire de retorno
- Mantenimiento sencillo
- Disponibles diferentes opciones de sistema de descarga de material

HIGHLIGHTS

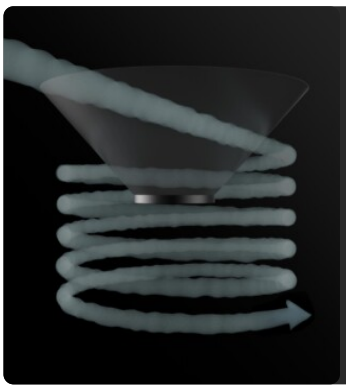

EFECTO CICLÓNICO

La entrada tangencial facilita la deposición del material aspirado gracias al efecto ciclónico.

UNIDAD DE FILTRACIÓN

La filtración está garantizada por un filtro de cartucho de poliéster de clase M (eficacia de filtración 1 micra) con una elevada superficie filtrante que garantiza el paso del aire incluso con un filtro obstruido.

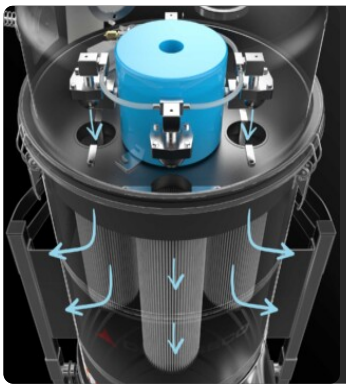

SISTEMA DE LIMPIEZA DE FILTROS SP

Sistema automático de limpieza de filtros en contracorriente de aire a 6 bares (aire comprimido no suministrado de serie). Cada filtro se limpia a intervalos regulares, ajustables alternativamente, sin interrumpir la succión. Ideal para polvo fino y difícil.

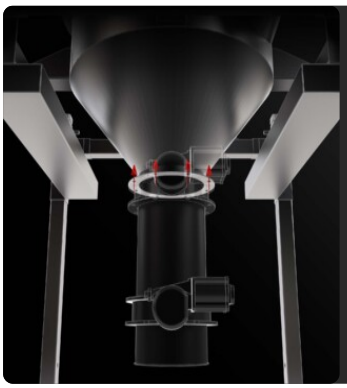

SISTEMA DE DESCARGA A MEDIDA

Se puede instalar un sistema de descarga específico, intermitente o continuo, en función de los requisitos operativos.

DATOS TÉCNICOS

MACCHINA

Bocca aspirante in entrata	100
Bocca aspirante in uscita	100 Ø mm
Sistema di raccolta	descarga canalizada
Dimensioni	570 X 570 mm
Altezza	1928 mm

FILTRAZIONE

Tipologia filtro primario	Cartucho
Superficie filtrante	120000 cm2
Classe filtrazione EN 60335-2-69	M
Media	Poliéster Antiestático
Sistema Pulizia filtro	SP Automático

OPCIONES

ESTRUCTURA Y OPCIONES

DESCARGA CON PALETA CONTRAPESADA

El material se descarga automáticamente cada vez que se detiene la aspiración.

DESCARGA CON VÁLVULA DE MARIPOSA

Sistema de descarga manual intermitente con válvula de mariposa
Sistema de vaciado manual - válvula mariposa

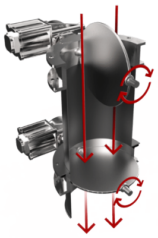

DOBLE DESCARGA NEUMÁTICA CON VÁLVULAS DE MARIPOSA

Sistema con válvulas que se abren alternativamente para permitir la descarga del material y mantener el vacío al mismo tiempo.
Doble descarga neum á tica con v á lvula mariposa ATEX

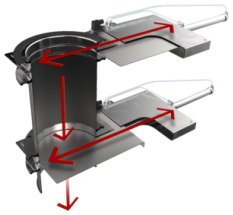

DOBLE DESCARGA CON GUILLOTINAS ELECTRONEUMÁTICAS

Sistema con guillotinas que se abren alternativamente para permitir la descarga del material y mantener el vacío al mismo tiempo.

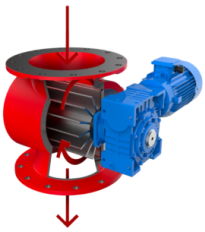

DESCARGA CON VÁLVULA ROTATIVA

La válvula gira continuamente, lo que permite una descarga constante y uniforme del material aspirado.
Válvula estrella - descarga en continuoo

SENSOR DE NIVEL ROTATIVO

Sensor con paleta giratoria que, cuando el recipiente está lleno, envía una señal para interrumpir inmediatamente la aspiración.