TOLVA CICLÓNICA 200

TOLVA CICLÓNICA CON DESCARGA CANALIZADA

APPLICAZIONE
Polvos finos y secos

TIPO DI RACCOLTA
Descarga localizada

VANTAGGI

- Fácilmente integrable
- Aspiración con efecto ciclónico y ciclón integrados
- Varios sistemas de descarga de material disponibles
- Protege eficazmente su sistema de aspiración y filtración

HIGHLIGHTS

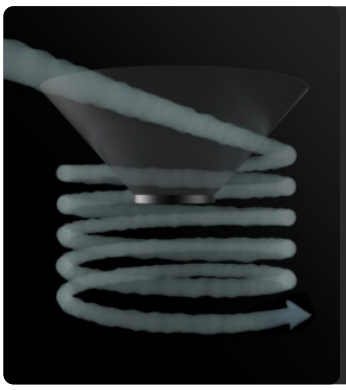

EFECTO CICLÓNICO

La entrada tangencial facilita la deposición del material aspirado gracias al efecto ciclónico.

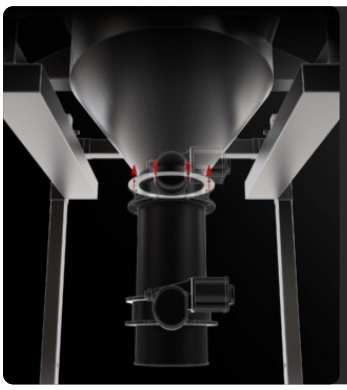

SISTEMA DE DESCARGA A MEDIDA

Se puede instalar un sistema de descarga específico, intermitente o continuo, en función de los requisitos operativos.

DATOS TÉCNICOS

MACCHINA

Bocca aspirante in entrata	100
Bocca aspirante in uscita	100 Ø mm
Sistema di raccolta	descarga canalizada
Capacità	200 Lt
Dimensioni	570 x 570 mm
Altezza	1810 mm

OPCIONES

ESTRUCTURA Y OPCIONES

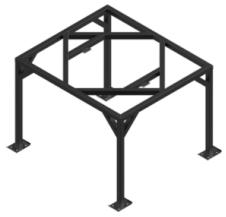

STR
Chasís para descarga en Big Bag

DESCARGA CON PALETA CONTRAPESADA
El material se descarga automáticamente cada vez que se detiene la aspiración.

DESCARGA CON VÁLVULA DE MARIPOSA
Sistema de descarga manual intermitente con válvula de mariposa
Sistema de vaciado manual - válvula mariposa

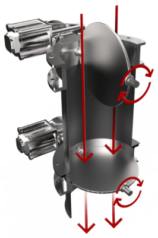

DOBLE DESCARGA NEUMÁTICA CON VÁLVULAS DE MARIPOSA
Sistema con válvulas que se abren alternativamente para permitir la descarga del material y mantener el vacío al mismo tiempo.
Doble descarga neum á tica con v á lvula mariposa ATEX

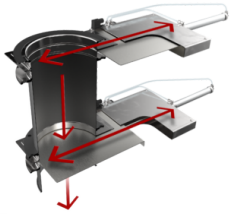

DOBLE DESCARGA CON GUILLOTINAS ELECTRONEUMÁTICAS
Sistema con guillotinas que se abren alternativamente para permitir la descarga del material y mantener el vacío al mismo tiempo.

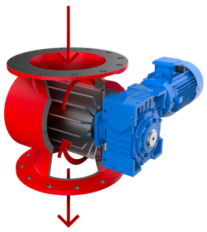

DESCARGA CON VÁLVULA ROTATIVA
La válvula gira continuamente, lo que permite una descarga constante y uniforme del material aspirado.
Válvula estrella - descarga en continuoo

SENSOR DE NIVEL ROTATIVO
Sensor con paleta giratoria que, cuando el recipiente está lleno, envía una señal para interrumpir inmediatamente la aspiración.