TRICHTER MIT ZYKLON 600

TRICHTER MIT ZYKLON UND GELEITETE ENTLEERUNG

APPLICAZIONE
Feine und trockene Stäube

TIPO DI RACCOLTA
Geleitete Entleerung

VANTAGGI

- Leicht integrierbar
- Absaugung mit Zyklonwirkung und integriertem Zyklon
- Verschiedene Materialauslasssysteme verfügbar
- Schützt effektiv Ihr Absaug- und Filtersystem

HIGHLIGHTS

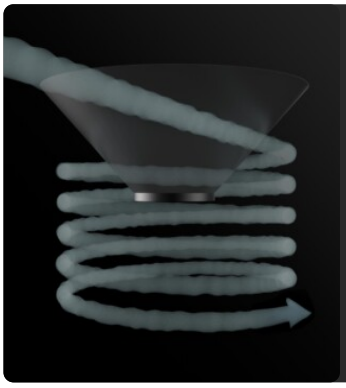

ZYKLONEFFEKT

Der tangentiale Einlass erleichtert die Ablagerung des angesaugten Materials aufgrund des Zykloneffekts.

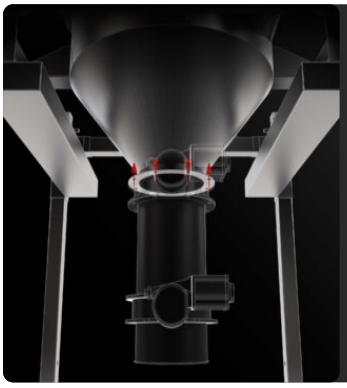

MASSGESCHNEIDERTES ENTLADUNGSSYSTEM

Je nach betrieblichen Anforderungen kann ein spezielles, intermittierendes oder kontinuierliches Evakuierungssystem installiert werden.

TECHNISCHE DATEN

MACCHINA

Bocca aspirante in entrata	100
Bocca aspirante in uscita	100 Ø mm
Sistema di raccolta	kanalisierte Entladung
Capacità	600 Lt
Dimensioni	900 x 900 mm
Altezza	1810 mm

OPTIONEN

STRUKTUR UND OPTIONEN

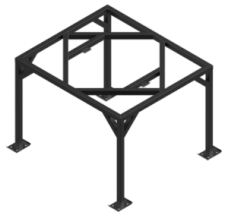

STR
Vierbeiniger Struktur für das BIG BAG Entleerungssystem

ENTLADUNG MIT GEGENGEWICHT
Das Material wird automatisch entladen, sobald die Absaugung gestoppt wird.

ENTLÜFTUNG MIT DROSSELKLAPPE
Manuelles intermittierendes Entlüftungssystem mit Drosselklappe
Manuelle Enteleerungsklappe

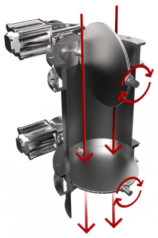

DOPPEL ELEKTROPNEUMATISCHES AUSLASSVENTIL
System mit Ventilen, die sich abwechselnd öffnen, um das Material abzulassen und gleichzeitig das Vakuum aufrechtzuerhalten.
Doppel elektropneumatisches Auslassventil ATEX

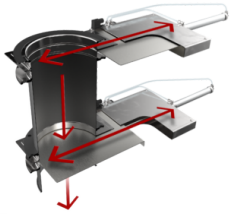

DOPPELAUSLASS MIT ELEKTROPNEUMATISCHEN SCHIEBERN
System mit Schiebern, die sich abwechselnd öffnen, um das Material abzulassen und gleichzeitig das Vakuum aufrechtzuerhalten.

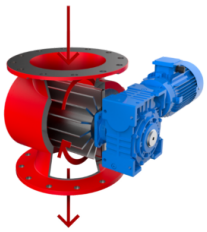

AUSLASS MIT DREHVENTIL
Das Ventil dreht sich kontinuierlich und ermöglicht so einen konstanten und gleichmäßigen Auslass des angesaugten Materials.
Zellenradschleuse

ROTATIONS-FÜLLSTANDSENSOR
Sensor mit rotierender Schaufel, der bei vollem Behälter ein Signal sendet, um die Absaugung sofort zu unterbrechen