ZENTRALISIERTE ABSAUGANLAGEN

ZYKLONTRICHTER 390

TRICHTER FÜR BIG-BAG-ENTLADUNG

APPLICAZIONE
Stäube, Feststoffe und Späne

TIPO DI RACCOLTA
Geleitete Entleerung

VANTAGGI

- Direkte Entleerung in Big-Bags
- Leicht zu transportieren und in den Produktionsprozess zu integrieren
- Höhenverstellbar mit Teleskopsystem

HIGHLIGHTS

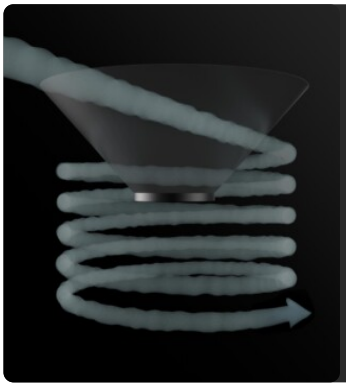

ZYKLONEFFEKT

Der tangentiale Einlass erleichtert die Ablagerung des angesaugten Materials aufgrund des Zykloneffekts.

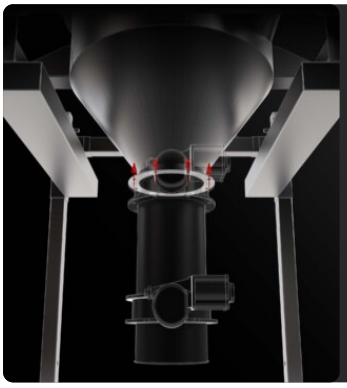

MASSGESCHNEIDERTES ENTLADUNGSSYSTEM

Je nach betrieblichen Anforderungen kann ein spezielles, intermittierendes oder kontinuierliches Evakuierungssystem installiert werden.

TECHNISCHE DATEN

MACCHINA

Bocca aspirante in entrata	130
Bocca aspirante in uscita	130 Ø mm
Sistema di raccolta	kanalisierte Entladung
Capacità	390 Lt
Dimensioni	1360 x 1275 mm
Altezza	3435 mm
Supporto sollevamento muletto	Inklusive

DOTAZIONI

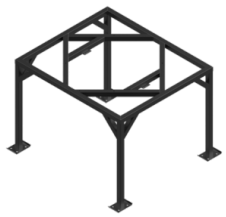

STR
Vierbeiniger Struktur für das BIG BAG Entleerungssystem

OPTIONEN

STRUKTUR UND OPTIONEN

ENTLADUNG MIT GEGENGEWICHT

Das Material wird automatisch entladen, sobald die Absaugung gestoppt wird.

ENTLÜFTUNG MIT DROSSELKLAPPE

Manuelles intermittierendes Entlüftungssystem mit Drosselklappe
Manuelle Enteleerungsklappe

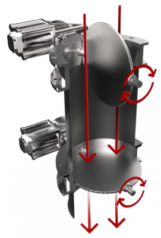

DOPPEL ELEKTROPNEUMATISCHES AUSLASSVENTIL

System mit Ventilen, die sich abwechselnd öffnen, um das Material abzulassen und gleichzeitig das Vakuum aufrechtzuerhalten.
Doppel elektropneumatisches Auslassventil
ATEX

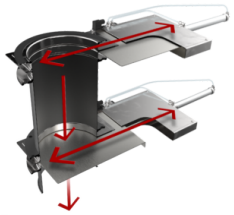

DOPPELAUSLASS MIT ELEKTROPNEUMATISCHEN SCHIEBERN

System mit Schiebern, die sich abwechselnd öffnen, um das Material abzulassen und gleichzeitig das Vakuum aufrechtzuerhalten.

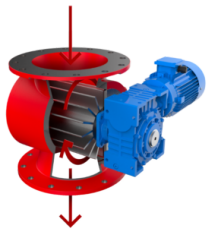

AUSLASS MIT DREHVENTIL

Das Ventil dreht sich kontinuierlich und ermöglicht so einen konstanten und gleichmäßigen Auslass des angesaugten Materials.
Zellenradschleuse

ROTATIONS-FÜLLSTANDSENSOR

Sensor mit rotierender Schaufel, der bei vollem Behälter ein Signal sendet, um die Absaugung sofort zu unterbrechen