ACCESORIOS

TOLVA PRE-SEPARADORA

TOLVA PRESEPARADORA PARA DESCARGA EN BIG-BAG

APPLICAZIONE
Polvos finos y secos

TIPO DI RACCOLTA
Descarga localizada

VANTAGGI

- Recolección y descarga directa en Big-Bag
- Eliminación segura y eficaz
- Solución modular y personalizable

HIGHLIGHTS

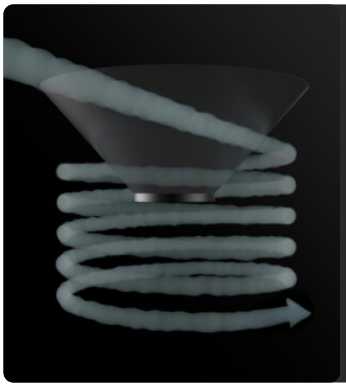

EFECTO CICLÓNICO

La entrada tangencial facilita la deposición del material aspirado gracias al efecto ciclónico.

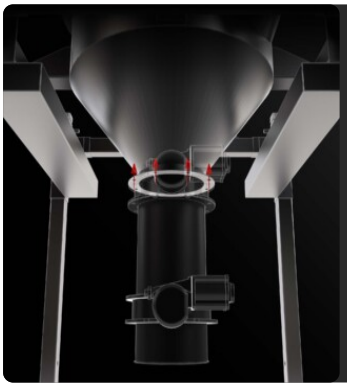

SISTEMA DE DESCARGA A MEDIDA

Se puede instalar un sistema de descarga específico, intermitente o continuo, en función de los requisitos operativos.

DATOS TÉCNICOS

MACCHINA

Bocca aspirante in entrata	70
Bocca aspirante in uscita	100 Ø mm
Sistema di raccolta	descarga canalizada
Capacità	200 Lt
Dimensioni	1500 x 1500 mm
Altezza	2760 mm
Supporto sollevamento muletto	Incluido

DOTAZIONI

CONSTRUCCIÓN DE ACERO

Robusta construcción industrial de acero pintado

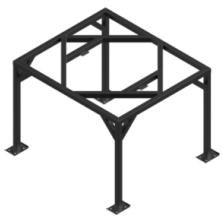

STR

Chasís para descarga en Big Bag

OPCIONES

ESTRUCTURA Y OPCIONES

DESCARGA CON PALETA CONTRAPESADA

El material se descarga automáticamente cada vez que se detiene la aspiración.

DESCARGA CON VÁLVULA DE MARIPOSA

Sistema de descarga manual intermitente con válvula de mariposa
Sistema de vaciado manual - válvula mariposa

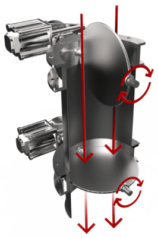

DOBLE DESCARGA NEUMÁTICA CON VÁLVULAS DE MARIPOSA

Sistema con válvulas que se abren alternativamente para permitir la descarga del material y mantener el vacío al mismo tiempo.
Doble descarga neum á tica con v á lvula mariposa ATEX

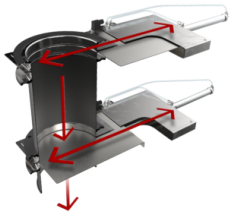

DOBLE DESCARGA CON GUILLOTINAS ELECTRONEUMÁTICAS

Sistema con guillotinas que se abren alternativamente para permitir la descarga del material y mantener el vacío al mismo tiempo.

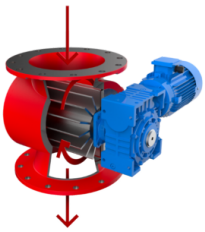

DESCARGA CON VÁLVULA ROTATIVA

La válvula gira continuamente, lo que permite una descarga constante y uniforme del material aspirado.
Válvula estrella - descarga en continuoo

SENSOR DE NIVEL ROTATIVO

Sensor con paleta giratoria que, cuando el recipiente está lleno, envía una señal para interrumpir inmediatamente la aspiración.