ZUBEHÖR

VORABSCHEIDER MIT TRICHTER

VORABSCHEIDER MIT TRICHTER FÜR DIE ENTLEERUNG IN BIG-BAGS

APPLICAZIONE
Feine und trockene Stäube

TIPO DI RACCOLTA
Geleitete Entleerung

VANTAGGI

- Direkte Sammlung und Entladung in Big-Bags
- Sichere und effektive Entsorgung
- Modulare und anpassbare Lösung

HIGHLIGHTS

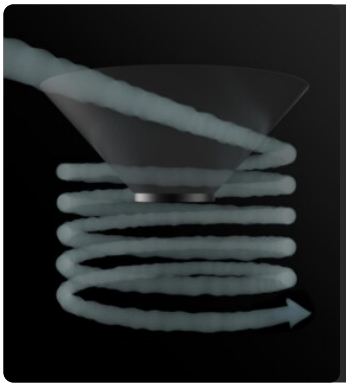

ZYKLONEFFEKT

Der tangentiale Einlass erleichtert die Ablagerung des angesaugten Materials aufgrund des Zykloneffekts.

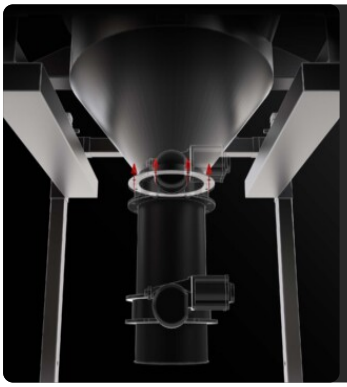

MASSGESCHNEIDERTES ENTLADUNGSSYSTEM

Je nach betrieblichen Anforderungen kann ein spezielles, intermittierendes oder kontinuierliches Evakuierungssystem installiert werden.

TECHNISCHE DATEN

MACCHINA

Bocca aspirante in entrata	70
Bocca aspirante in uscita	100 Ø mm
Sistema di raccolta	kanalisierte Entladung
Capacità	200 Lt
Dimensioni	1500 x 1500 mm
Altezza	2760 mm
Supporto sollevamento muletto	Inklusive

DOTAZIONI

STAHLKONSTRUKTION

Robuste Konstruktion aus lackiertem Industriestahl

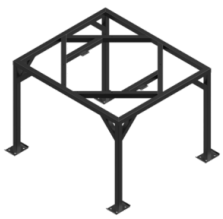

STR

Vierbeiniger Struktur für das BIG BAG Entleerungssystem

OPTIONEN

STRUKTUR UND OPTIONEN

ENTLADUNG MIT GEGENGEWICHT

Das Material wird automatisch entladen, sobald die Absaugung gestoppt wird.

ENTLÜFTUNG MIT DROSSELKLAPPE

Manuelles intermittierendes Entlüftungssystem mit Drosselklappe
Manuelle Enteleerungsklappe

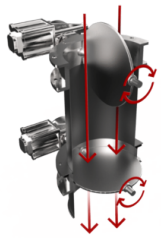

DOPPEL ELEKTROPNEUMATISCHES AUSLASSVENTIL

System mit Ventilen, die sich abwechselnd öffnen, um das Material abzulassen und gleichzeitig das Vakuum aufrechtzuerhalten.
Doppel elektropneumatisches Auslassventil
ATEX

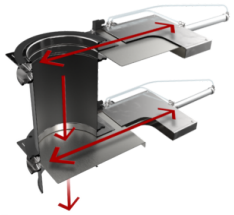

DOPPELAUSLASS MIT ELEKTROPNEUMATISCHEN SCHIEBERN

System mit Schiebern, die sich abwechselnd öffnen, um das Material abzulassen und gleichzeitig das Vakuum aufrechtzuerhalten.

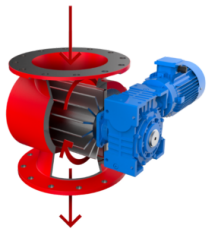

AUSLASS MIT DREHVENTIL

Das Ventil dreht sich kontinuierlich und ermöglicht so einen konstanten und gleichmäßigen Auslass des angesaugten Materials.
Zellenradschleuse

ROTATIONS-FÜLLSTANDSENSOR

Sensor mit rotierender Schaufel, der bei vollem Behälter ein Signal sendet, um die Absaugung sofort zu unterbrechen